SINGER*

SP 24

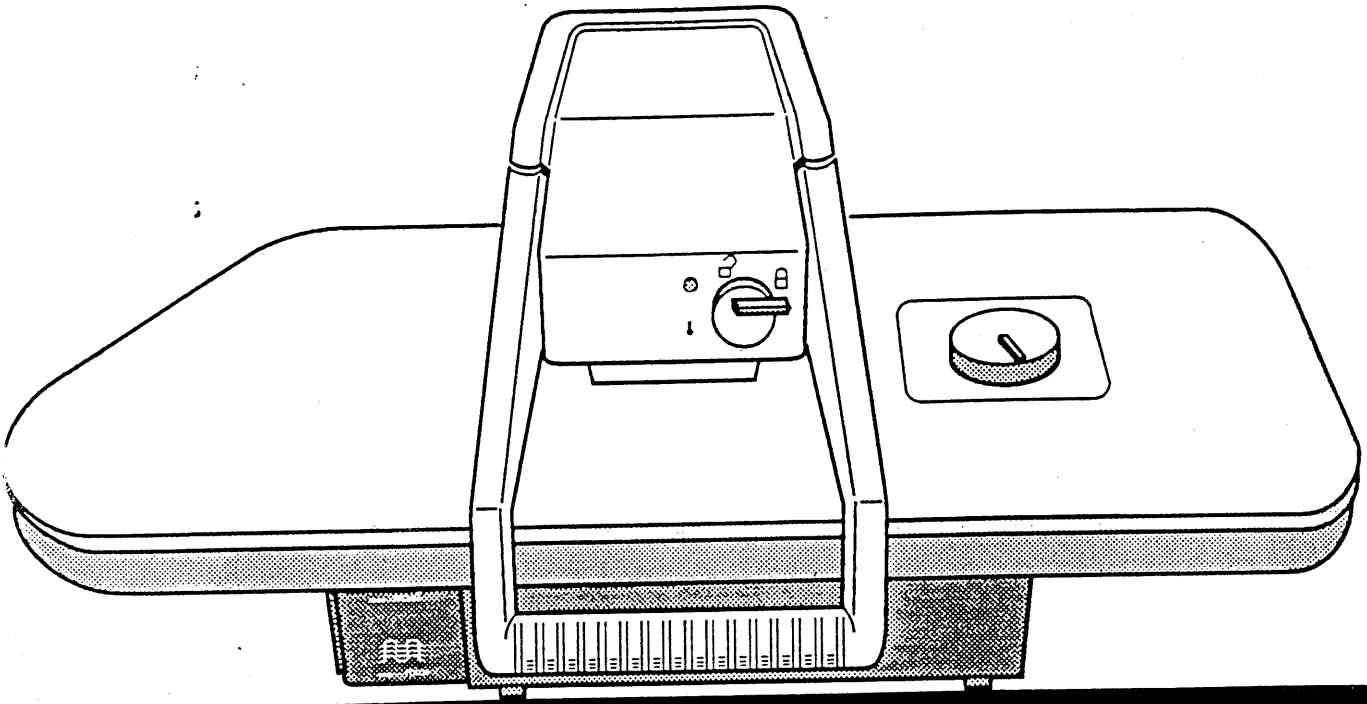

Légendaire

595 279 814

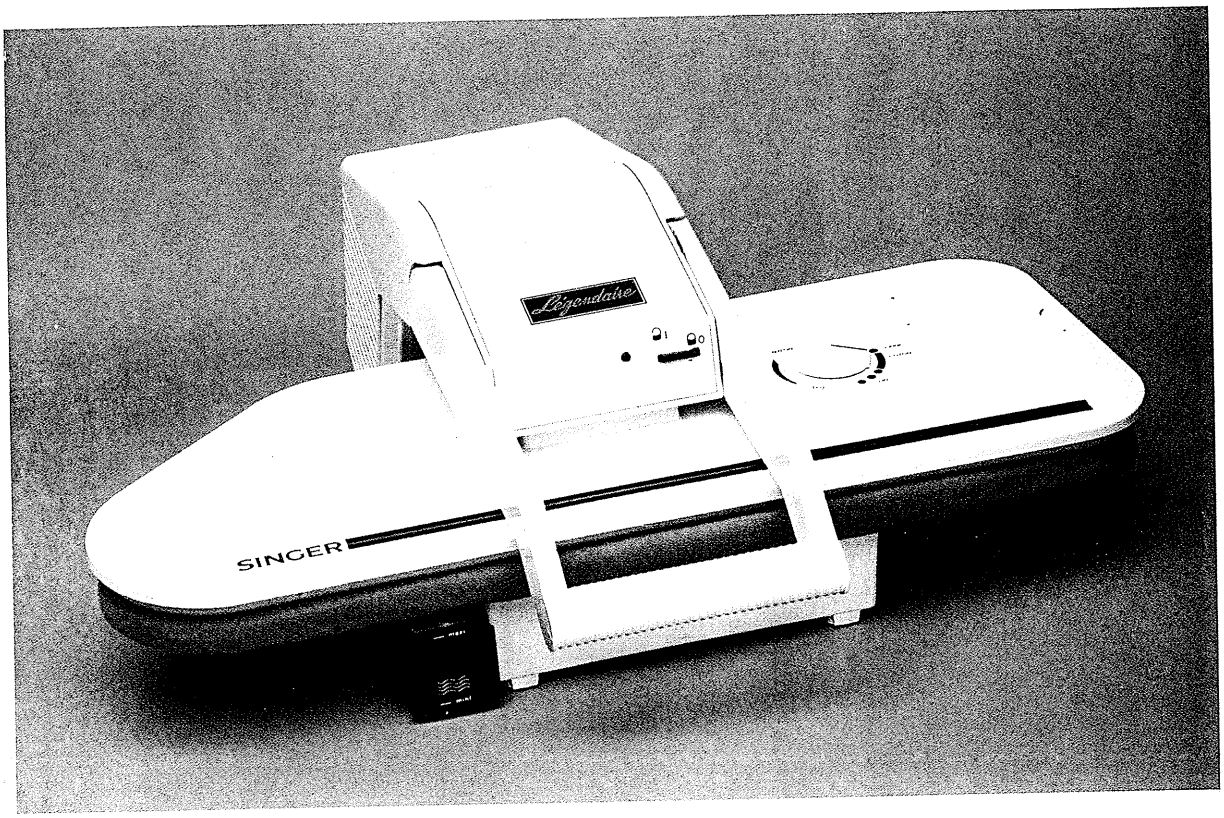

09/91

PRESSE VAPEUR SINGER "LEGENDAIRE"

- Puissance 2100 W - 2500 W
- Système de vaporisation automatique
- Débit de vapeur : 90 gr/mn
- Pression assistée
- Plateau incliné
- Grande ouverture automatique
- Verrouillage transport
- Fonction détartrage

R E C A P I T U L A T I O N

REPERES	DESIGNATIONS
1	Ens.chassis
2	Ens.table + générateur de vapeur
3	Ens.plateau
4	Carters
5	Poignée + tableau de bord
6	
7	Ens.câbles
8	Accessoires

ENSEMBLE CHASSIS

Rep.	Fréq.	Référence	Désignation
1			
2*	1	99 734 8	Ressort de pression (pièce non livrée individuellement)
3	1	674395	Axe D4x40
4*	1	674340	Vérin supérieur (pièce non livrée individuellement)
5	1	674344	Bras intermédiaire
6	1	674339	Equerre d'appui
7	2	674342	Pivot fixe
8	1	674408	Passe-fil
9	1	674332	Came de contact
10	1	674343	Tige de liaison
11	2	674335	Palier mobile de la balancelle
12	2	674336	Pivot fixe de la balancelle
13	1	674337	Etrier arrière de pivotement
14	1	674333	Biellette
15			
16			
17			
18	2	60 956 8	Vis Trigob CBL TORX M3x15
19	1	674483	Minirupteur N.O.5A
20	1	674369	Feuillet d'isolation
21	2	60 962 1	Vis CBL TORX N12x12 zinguée
22	1	674778	Ensemble chassis
23	4	60 961 2	Vis Plasgob CB TORX FTE D5x12
24	1	674304	Butée d'ouverture
25	1	674305	Ressort de compression
26	1	674303	Butée de la balancelle
27	1	674338	Etrier avant
28			
29	1	674334	Balancelle
30	2	674331	Palier de rotation
31*	1	674341	Vérin inférieur (pièce non livrée individuellement)
32	1	674396	Axe D4x26
33	1	674350	Palonnier de verrouillage
34	2	674351	Crapaudine
35	2	674697	Flanc
36	2	674359	Axe de suspension
		* 674851	Ens.vérin supérieur + inférieur (rep.2+4+31)

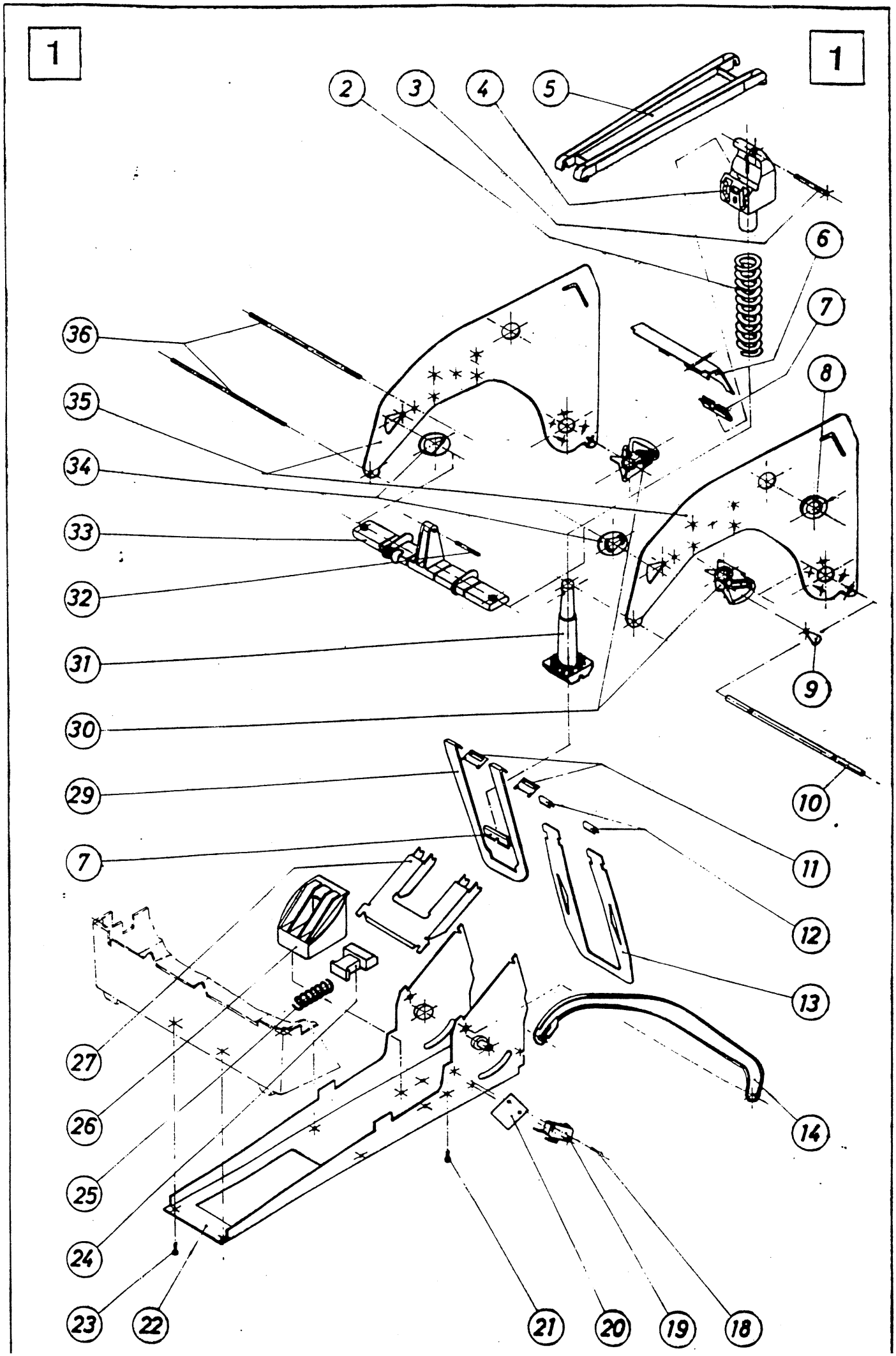
1
1
2
3
4
5
6
7
8
9
10
11
12
13
14
18
19
20
21
22
23
24
25
26
27
7
29
30
31
32
33
34
35
36

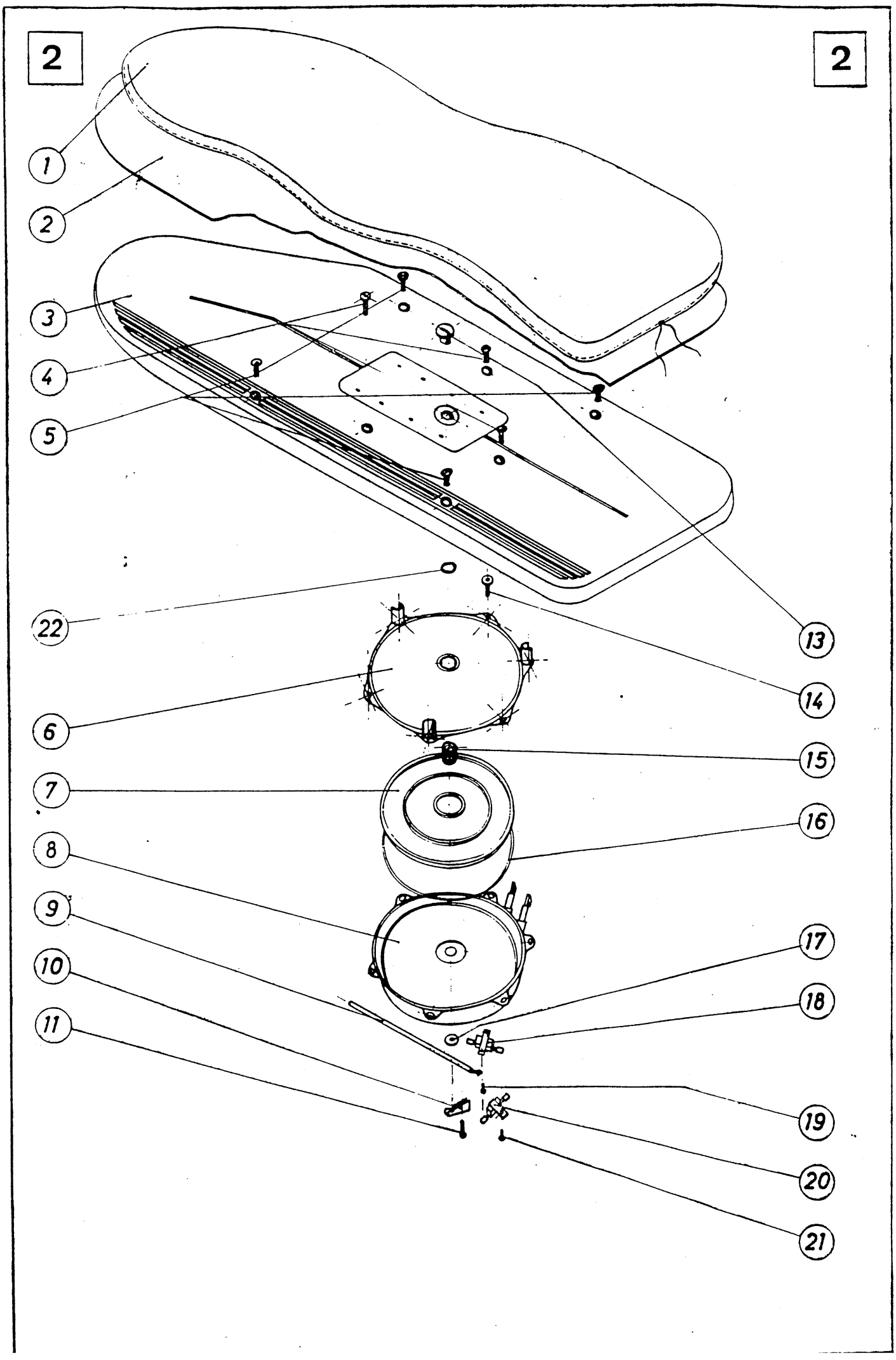
2
2
1
2
3
4
5
22
13
14
6
15
7
16
8
9
17
10
18
11
19
20
21

ENSEMBLE TABLE + GENERATEUR DE VAPEUR

Rep.	Fréq.	Référence	Désignation
1	1	674312	Housse
2	1	673347	Rembourrage
3	1	674376	Ensemble table
4	3	60 961 5	Vis TF TORX D5x35
5	4	60 961 4	Vis TORX D5x20
6	1	674317	Couvercle du générateur
7	1	99 729 3	Plaque de condensation
8	1	410131	Plaque chauffante
9	1	674320	Tube d'alimentation
10	1	674345	Bride pour tube d'alimentation
11	1	60 961 6	Vis C M4x18
12			
13	1	674308	Bouchon de détartrage
14	3	60 960 4	Vis taptite TORX D5x14
15	1	99 731 4	Ressort évaporateur
16	1	674319	Joint torique du générateur
17	1	674573	Joint PTFE ép.0,2
18	1	674397	Thermostat
19	2	60 904 8	Vis CB M3x7
20	1	674318	Fusible thermique
21	1	60 900 7	Vis CB M4x6 brunie
22	1	674355	Joint torique D16x2

ENSEMBLE PLATEAU

Rep.	Fréq.	Référence	Désignation
1	1	674360	Equerre de suspension
2	4	60 900 3	Ecrou HU M6
3	1	60 956 4	Vis trigob CB TORX M4x6 zinguée
4	1	60 902 1	Rondelle AZ D4 brunie
5			
6	1	675544	Bouton de commande du thermostat
7	1	99 746 3	Bague de serrage du thermostat
8	1	60 958 7	Vis HC à cuvette M4x16 zinguée
9	1	675547	Capot
10	4	60 960 1	Rondelle éventail D6
11	1	673403	Contre plaque
12	1	673970	Ens.fusible thermique du plateau
13	1	673437	Grande résistance plateau
14	1	673969	Bride du fusible thermique
15	1	673438	Petitte résistance plateau
16	1	674386	Câble de liaison N°5
17	1	60 903 1	Ecrou HU M4 bruni
18	1	673404	Ens.plateau chauffant
19	5	99 748 6	Attache pour capot
20	5	60 959 3	Vis SIM T PAN Z AB N4x12,7
21	5	60 825 5	Ressort
22	1	674392	Câble de liaison N°7
23	1	674391	Câble de liaison N°6
24	1	99 738 6	Therlostat règlable
25	1	674394	Câble de liaison N°1B

3

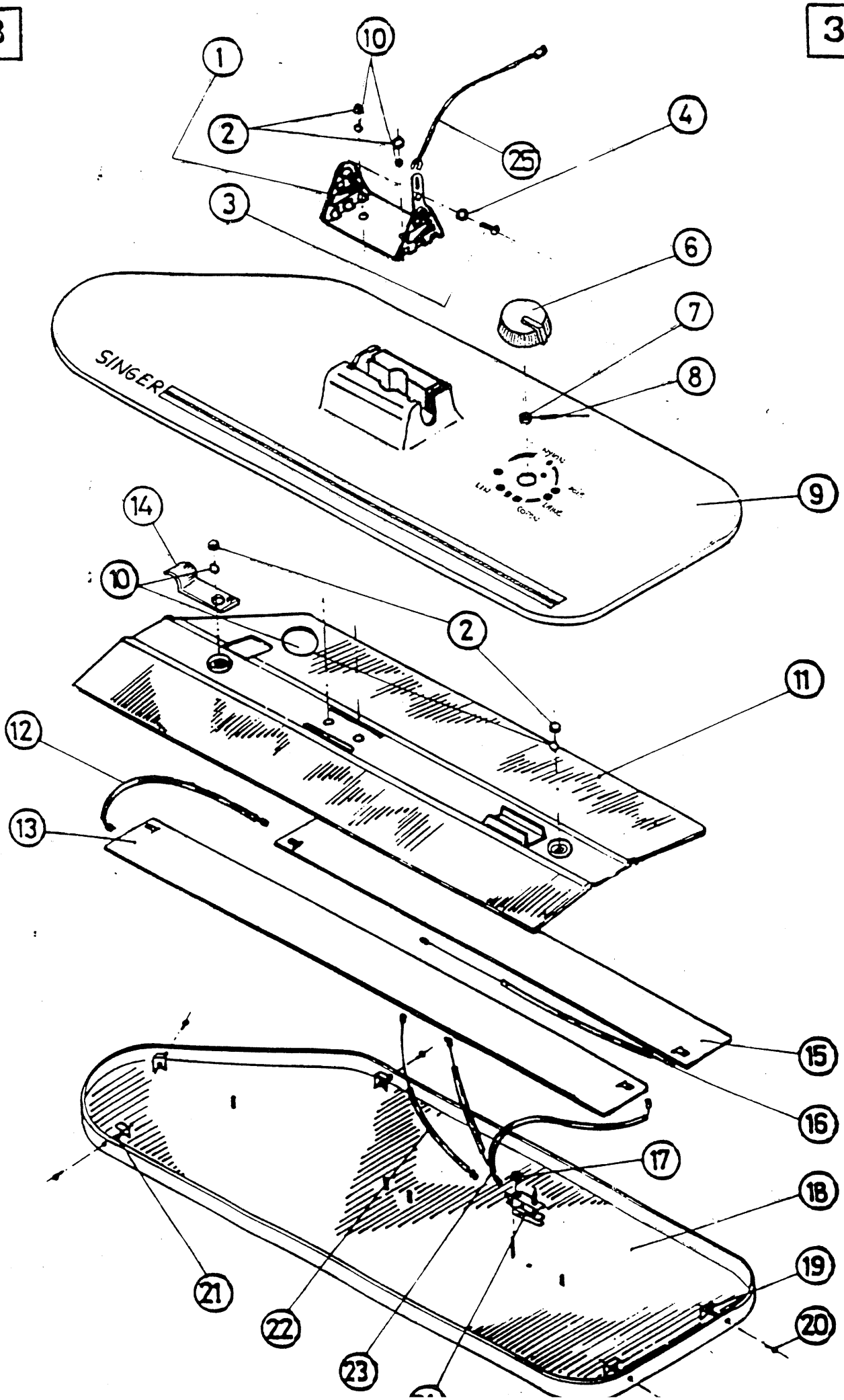

4

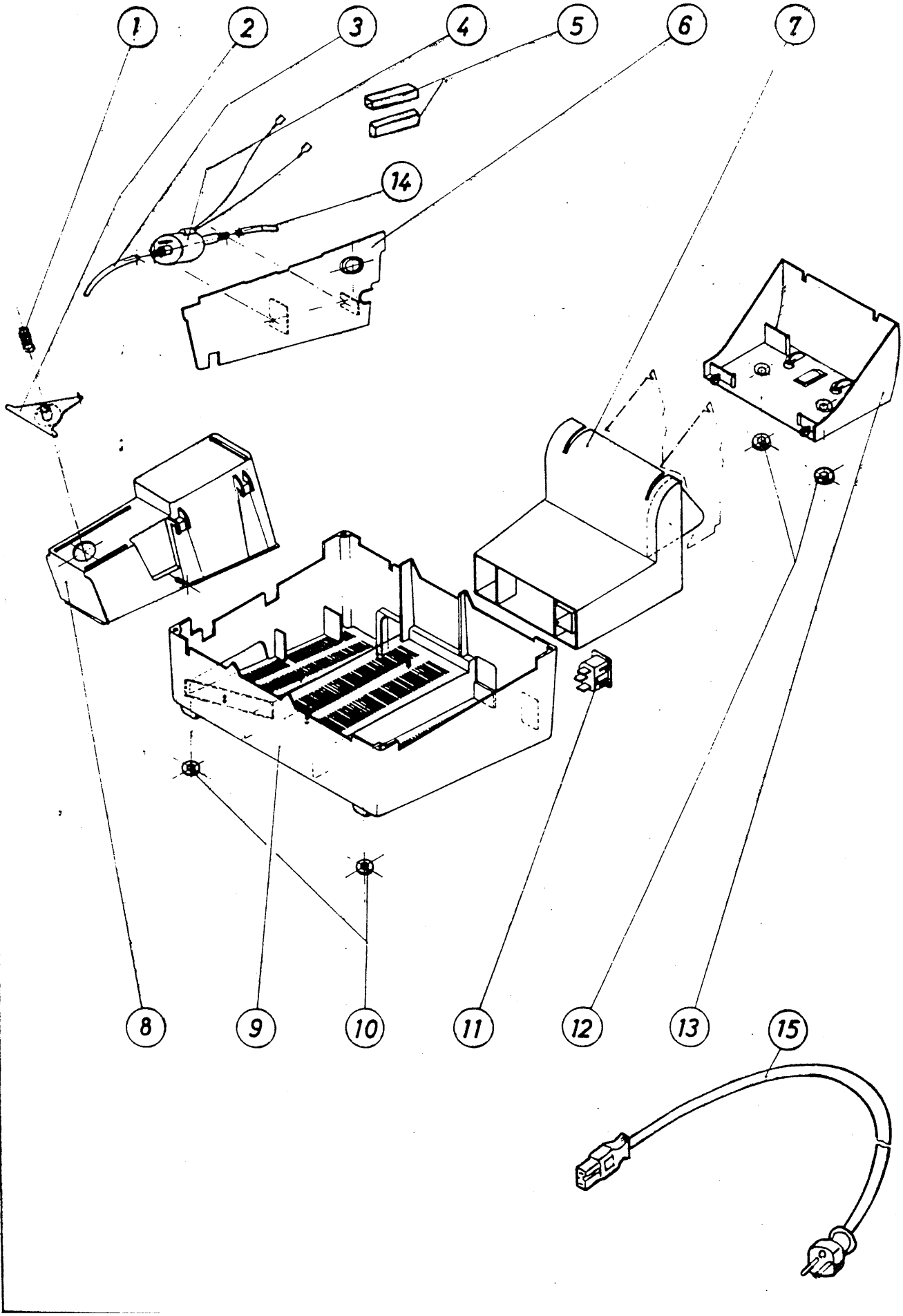

CARTERS

Rep.	Fréq.	Référence	Désignation
1	1	674326	Ressort
2	1	674325	Verrou du réservoir
3	1	674782	Tuyau du réservoir pompe
4	1	673442	Pompe
5	2	674594	Double languette isolée
6	1	674327	Cloison
7	1	674840	Carter intermédiaire
8	1	674322	Réservoir
9	1	674753	Carter du générateur
10	2	675145	Pied caoutchouc
11	1	410171	Fiche d'alimentation
12	2	674597	Feutre carter arrière
13	1	674841	Carter arrière
14	1	674781	Tuyau d'alimentation du générateur
15	1	410170	Cordon d'alimentation

- POIGNEE + TABLEAU DE BORD

Rep.	Fréq.	Référence	Désignation
1	1	675045	Ens.poignée
2	2	675047	Cache poignée mobile
3	1	675596	Ens.tableau de bord + adhésif
4	1	674483	Minirupteur
5	1	674367	Ressort
6	1	674356	Voyant
7	2	60 961 2	Vis CB TORX FTE D5x12
8	1	674353	Carter supérieur
9	2	674759	Cale
10	1	674842	Carter inférieur
11	1	674365	Verrou
12	1	674941	Doigt de contact
13	1	674362	Coiffe du bouton de blocage
14	1	675542	Bouton de blocage

5

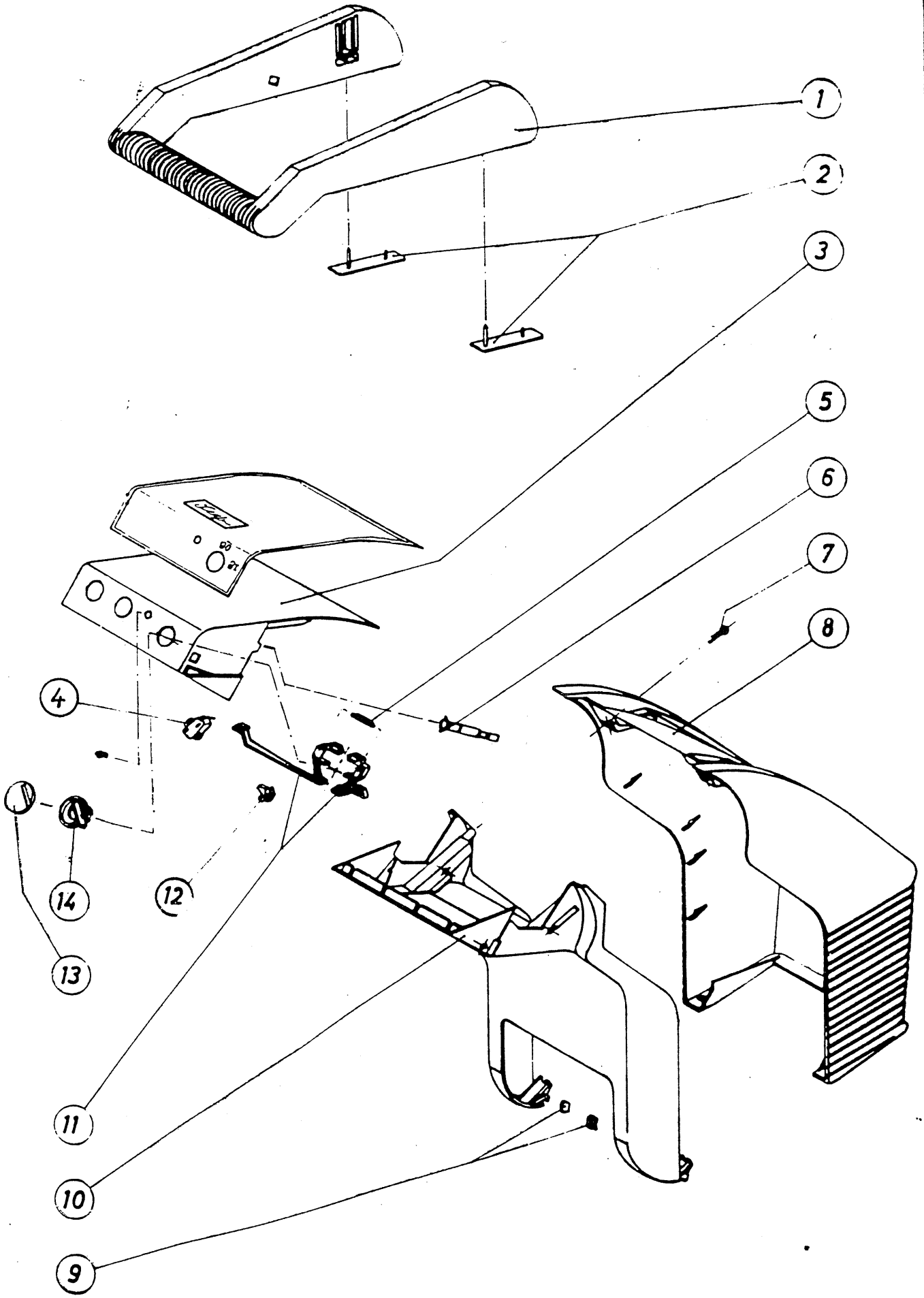

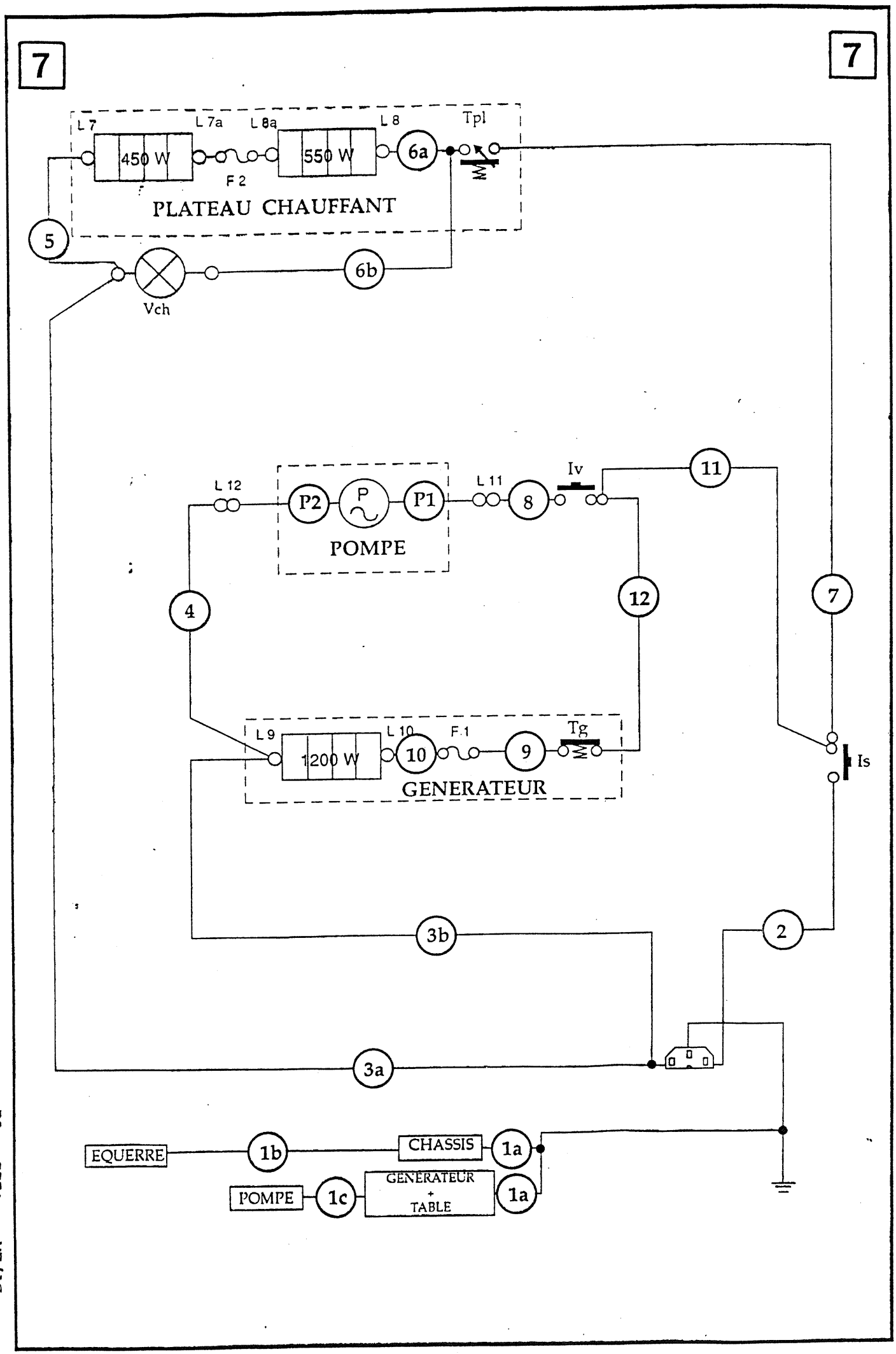
7
7
L 7
L 7a
L 8a
L 8
Tpl
450 W
550 W
6a
F 2
PLATEAU CHAUFFANT
5
6b
Vch
L 12
P2
P
P1
L 11
8
Iv
11
POMPE
4
12
7
L 9
L 10
F 1
Tg
1200 W
10
9
Is
GENERATEUR
3b
2
3a
EQUERRE
1b
CHASSIS
1a
POMPE
1c
GENERATEUR
+
TABLE
1a

ENSEMBLE CABLES

Rep.	Fréq.	Référence	Désignation
1a	1	674393	Câble de liaison N°1A
1b	1	674394	Câble de liaison N°1B
1c	1	674499	Câble de liaison N°1C
2	1	675152	Câble de liaison N°2
3	1	675416	Câble de liaison N°3
4	1	410162	Câble de liaison N°5
5	1	674386	Câble de liaison N°5
6	1	674391	Câble de liaison N°6
7	1	674392	Câble de liaison N°7
8	1	674595	Câble de liaison N°13
9	1	674387	Câble de liaison N°9
10	1	674387	Câble de liaison N°9
11	1	675578	Câble de liaison N°11
12	1	410162	Câble de liaison N°5

ACCESSOIRES

Rep.	Fréq.	Référence	Désignation
1	1	674596	Coussin de repassage avec housse gant
2			
3	1	674598	Tube de détartrage
4	1	674370	Raccord
5	1	673132	Joint torique
6	1	674736	Sachet produit de détartrage
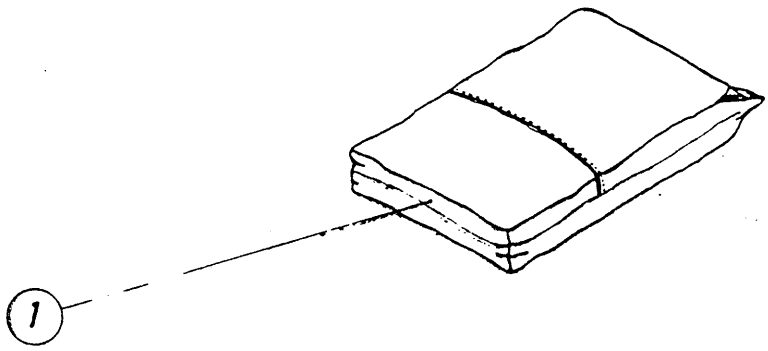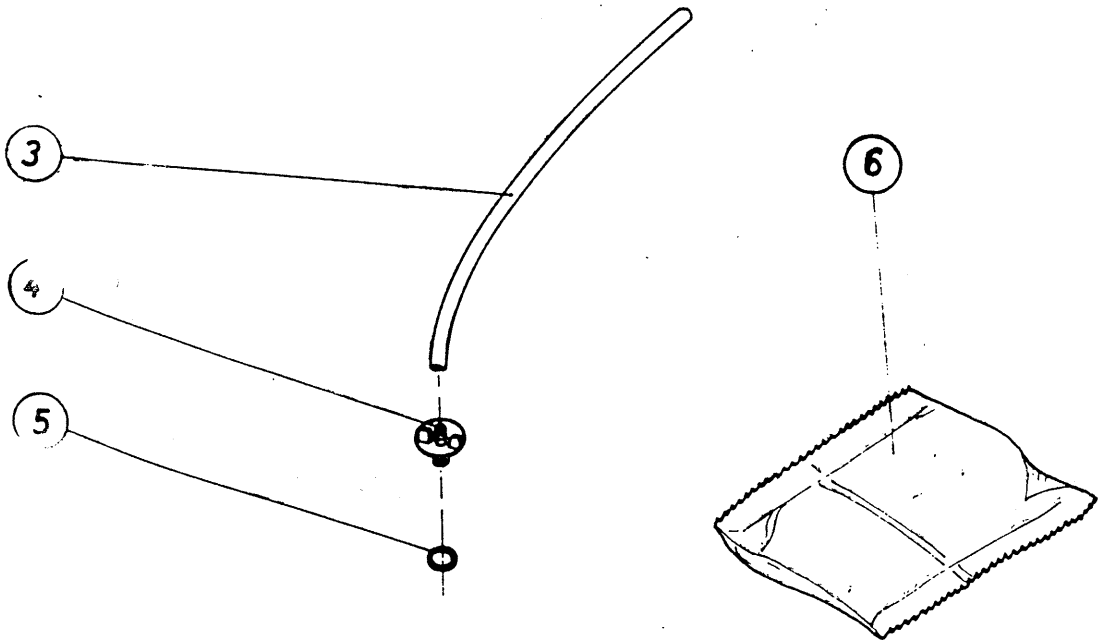
8