ac 30-03-90

SINGER

SP 21

595 679821

RECAPITULATIF

Repère	Désignation
1	Ensemble chassis
2	Pompe
3	Ensemble table + générateur de vapeur
4	Ensemble plateau chauffant
5	Demi carter de gauche
6	Demi carter de droite
7	Coiffe
8	Circuits imprimés
9	Câbles de liaison
10	Accessoires pour presse à repasser

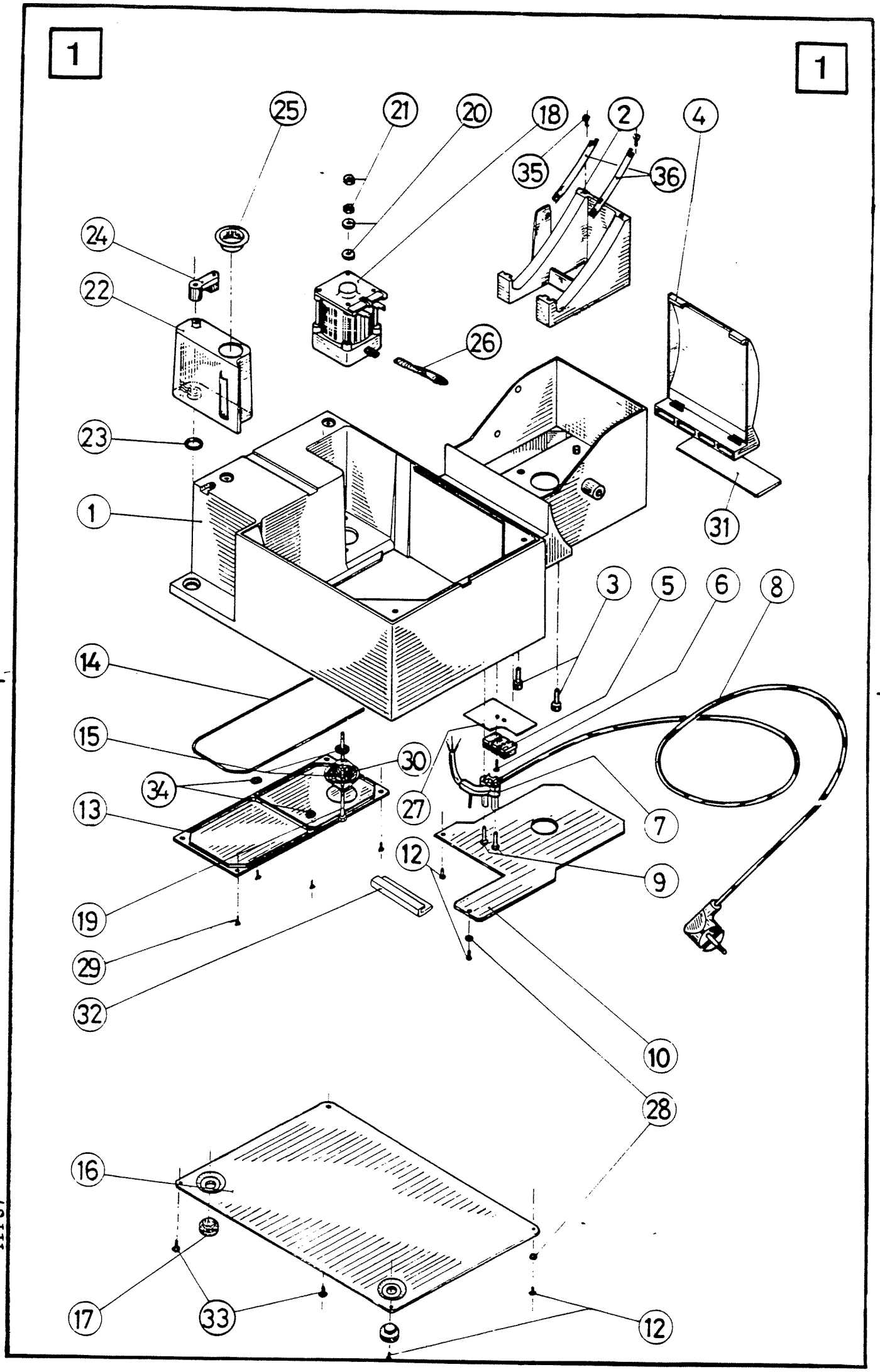
1
1
25
21
20
18
2
4
35
36
24
22
26
23
1
31
3
5
6
8
14
15
30
34
27
7
13
12
9
19
29
32
10
28
16
17
33
12

- ENSEMBLE POMPE ELECTROMAGNETIQUE

Rep.	Fréq.	Référence	Désignation
1	1	99 729 9	Couvercle de l'électro-aimant
2	2	99 732 6	Flanc de l'électro-aimant
3	1	99 730 4	Palier ressort
4	1	99 730 0	Ensemble piston pour pompe
5	1	99 737 7	Ensemble circuit imprimé pompe
6	3	60 959 3	Vis C M3X12 zinguée
7	1	99 733 6	Ensemble bobine de l'électro-aimant
8	1	99 732 7	Enveloppe de l'électro-aimant
9	1	99 729 7	Corps de distribution
10	2	60 957 1	Vis C M4X60 zinguée
11	1	99 729 8	Corps de pompe
12	1	99 704 0	Piton
13			
14			
15	1	99 733 5	Tube d'alimentation du générateur
16	1	99 730 5	Membrane pour pompe
17	1	99 730 1	Contre piston pour pompe
18	1	99 733 0	Ressort du contre piston
19	1	99 730 3	Rondelle de distribution
20	1	99 733 2	Ensemble corps de la pompe
21	4	99 745 2	Joint torique D3X1,5
		99 729 6	Ensemble pompe électromagnétique

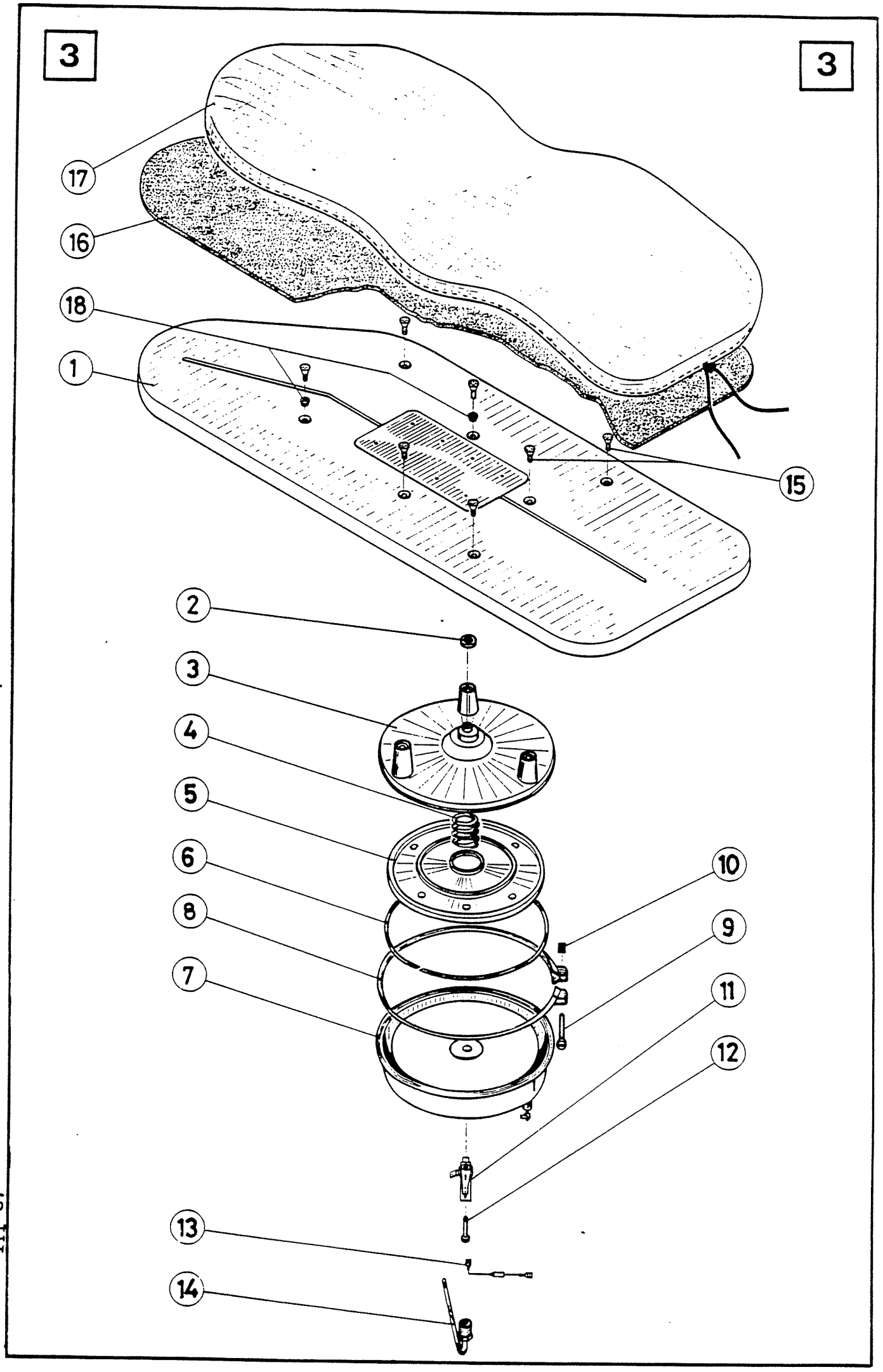
3
3
17
16
18
1
15
2
3
4
5
6
8
7
10
9
11
12
13
14

ENSEMBLE PLATEAU CHAUFFANT

Rep.	Fréq.	Référence	Désignation
1	1	99 735 2	Clips de tringle
2	4	60 900 3	Ecrou HU M6 zingué
3	1	673481	Ensemble équerre de suspension
4	1	99 735 1	Tringle
5			
6	1	674800	Bouton de commande du thermostat
7	1	99 746 3	Bague de serrage du thermostat
8	1	60 958 7	Vis HC M4X16 zinguée
9	1	674926	Ensemble capot du plateau chauffant
10	4	60 960 1	Rondelle éventail D6 zinguée
11	1	673403	Contre plaque
12	1	673496	Câble de liaison N°12
13	1	673437	Grande résistance plateau
14			
15	1	673438	Petite résistance plateau
16	1	673490	Câble de liaison N°6
17	1	60 903 1	Ecrou HU M4 bruni
18	1	673404	Ensemble plateau chauffant
19	5	99 748 6	Attache pour capot
20	5	60 959 3	Vis SIM T PAN Z AB N4X12,7
21	5	60 825 5	Ressort
22	1	673492	Câble de liaison N°8
23	1	673491	Câble de liaison N°7
24	1	99 738 6	Thermostat règlable
25	1	673405	Axe de suspension du plateau

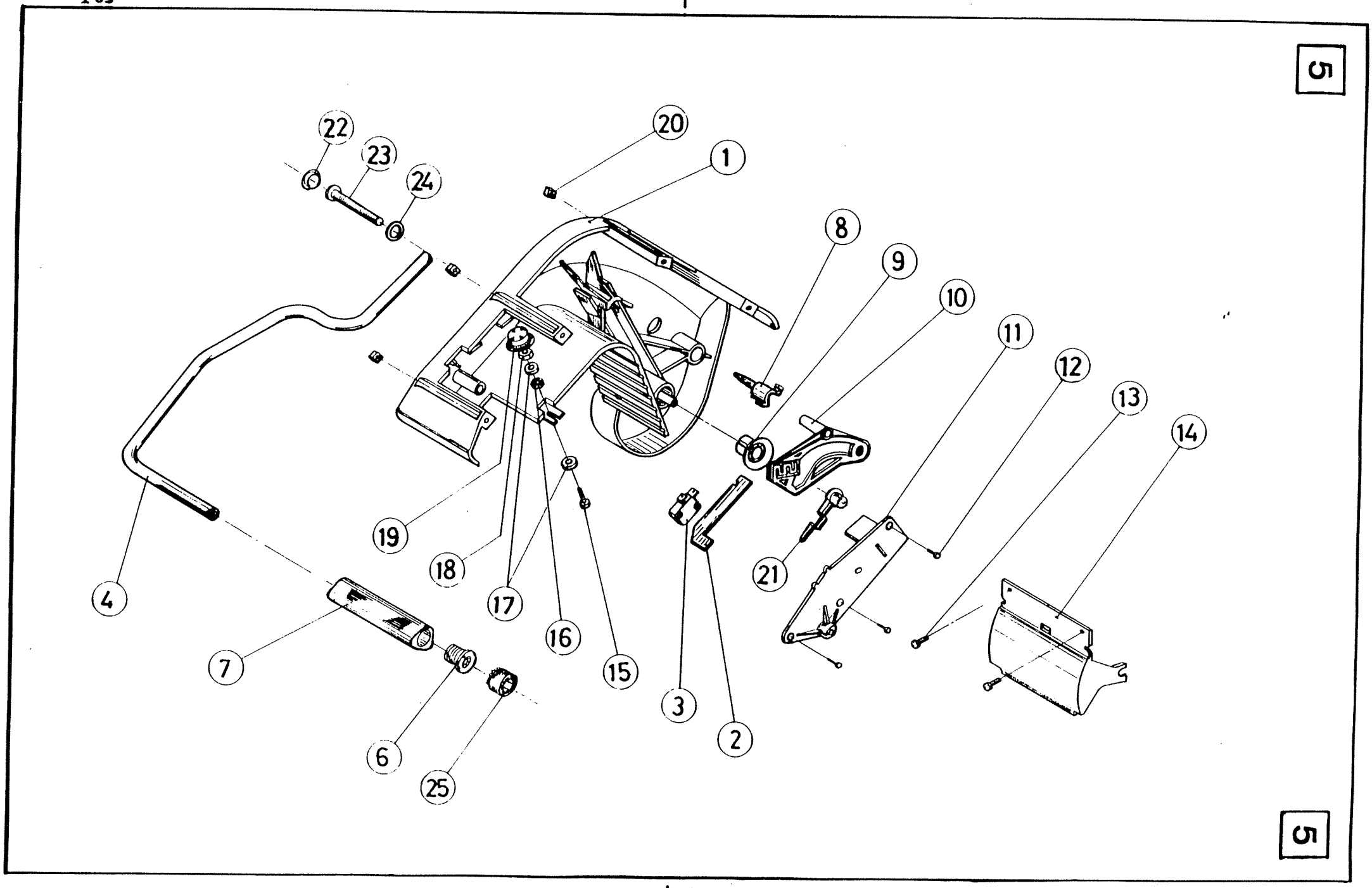
5
22
23
24
20
1
8
9
10
11
12
13
14
19
18
17
16
15
21
4
7
6
25
3
2
5

6

DEMI CARTER DE DROITE

Rep.	Fréq.	Référence	Désignation
1	1	674925	Ensemble demi carter de droite
2	1	674802	Ensemble levier de verrouillage
3			
4	1	99 734 8	Ressort de pression
5	1	673549	Ensemble support de galets
6			
7	1	674776	Poignée
8	1	99 736 6	Palier du levier de verrouillage
9	1	99 736 7	Palier des demi carters
10	1	673430	Bride de retenue
11	1	673459	Ensemble circuit imprimé presse (voir feuille 8)
12	1	99 737 1	Ensemble contact alarme
13	1	60 958 1	Vis épaulée M3X10
14			
15	3	60 959 2	Vis SIM T PAN Z AB N4X9,5 zinguée
16	1	673456	Palier droit du plateau chauffant
17	1	99 745 5	Renfort intermédiaire
18	4	60 957 9	Vis CM5X12 brunie
19	1	60 901 7	Rondelle Z4 U décolletée brunie
20	1	60 958 3	Vis CM4X45 zinguée
21	1	673123	Ecrou de serrage demi carter
22	1	60 870 2	Cache vis
23	1	99 735 6	Bouchon de maintien des poignées

7

7

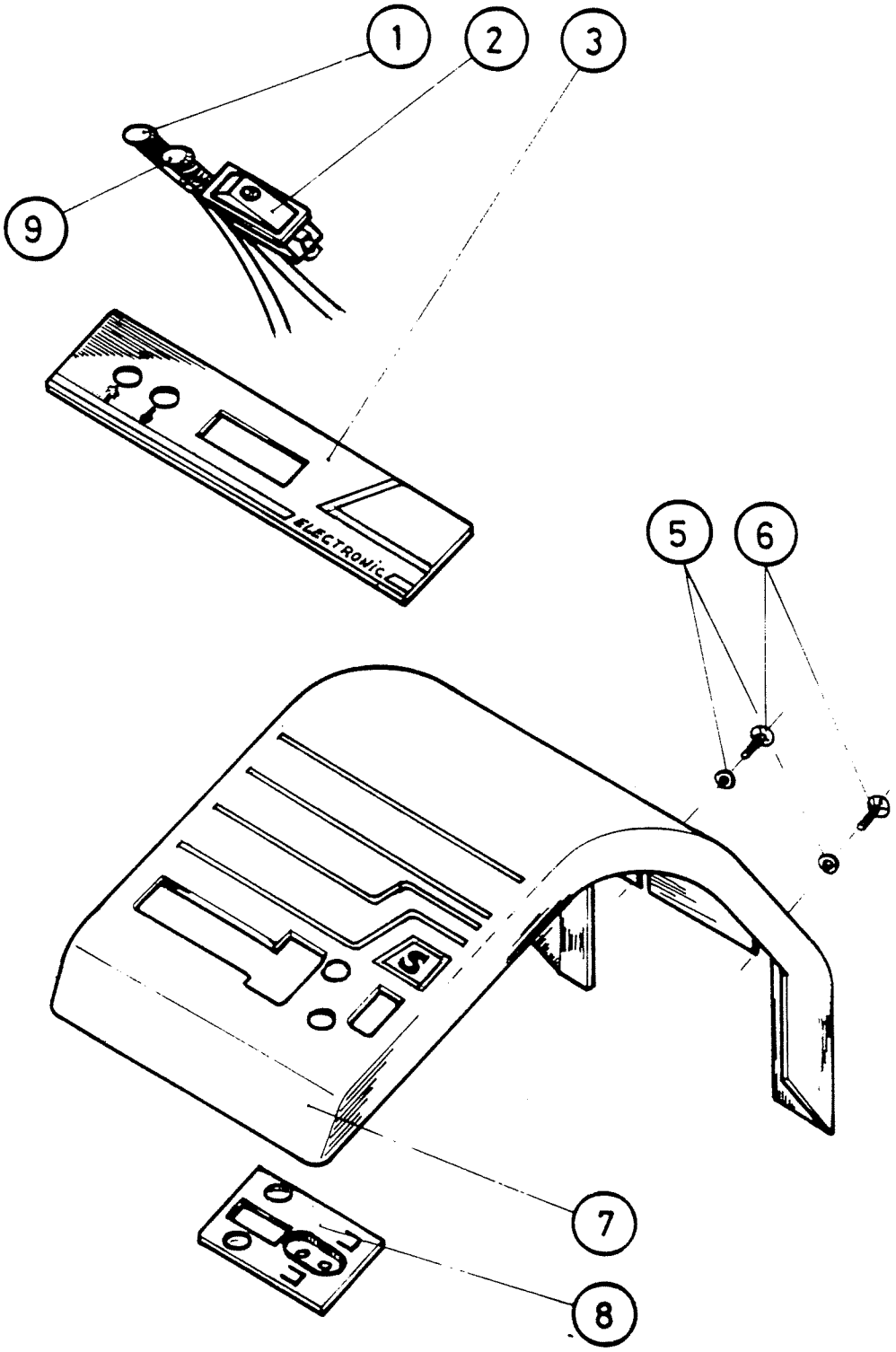

CIRCUITS IMPRIMES

Rep.	Fréq.	Référence	Désignation
1	1	673475	Relais 24V RT 10A/250V.
2	1	673474	Transformateur 220V/24V
3	2	60 877 9	Diode BA 157
4	1	60 869 3	Transistor BC 238 C
5	1	673541	Buzzer SM4 24V
6	1	673542	Résistance 33 KOHMS 1/4W
7	1	673473	Condensateur 100 µF 63V
8	1	673543	Condensateur 47 µF 40V
9	1	673472	Résistance 1,2 Kohms 1/2W
10	1	673498	Câble de liaison N°14
11	1	99 798 1	Diode 400V 3A BY 252
12	1	99 760 1	Câble de liaison N°24

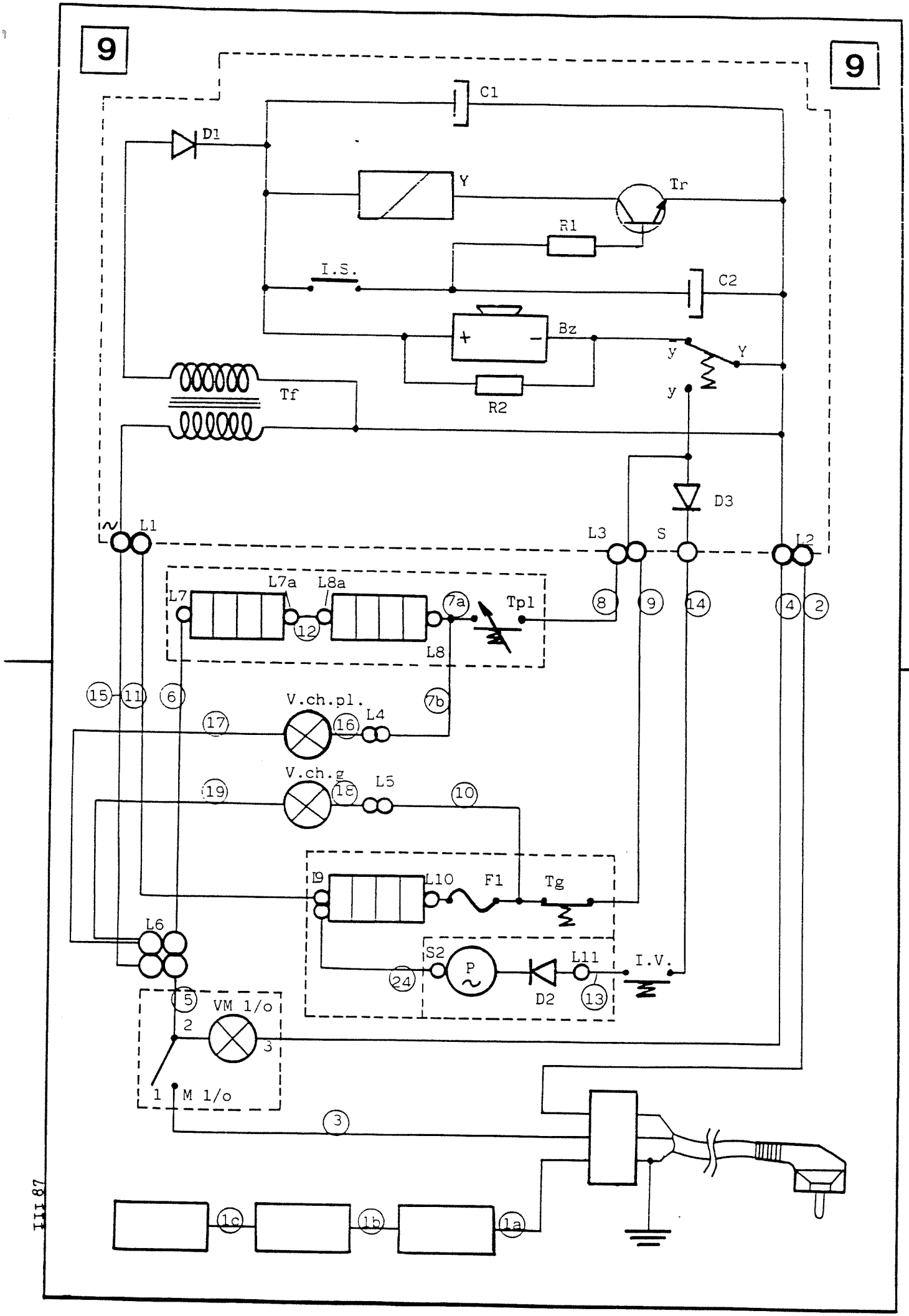
9
9
C1
D1
Y
Tr
R1
I.S.
C2
Bz
+
−
y
Y
y
Tf
R2
D3
L1
L3
S
L2
L7
L7a
L8a
7a
Tpl
8
9
14
4
2
12
L8
15
11
6
7b
V.ch.pl.
17
16
L4
V.ch.g
19
18
L5
10
L9
L10
F1
Tg
L6
S2
P
L11
I.V.
24
D2
13
5
VM 1/o
2
3
1
M 1/o
3
1c
1b
1a

III 87

10

ACCESSOIRES

Rep.	Fréq.	Référence	Désignation
1	1	674784	Coussin de repassage