SINGER

VUES ECLATEES

PRESSE

A

REPASSER

SP16

997 296 Pompe

RECAPITULATIF

Repère	Désignation
1	Ensemble chassis
3	Ensemble table + générateur de vapeur
4	Ensemble plateau chauffant
5	Demi carter de gauche
6	Demi carter de droite
7	Coiffe
8	Circuits imprimés
9	Câbles de liaison
10	Accessoires pour presse à repasser

1

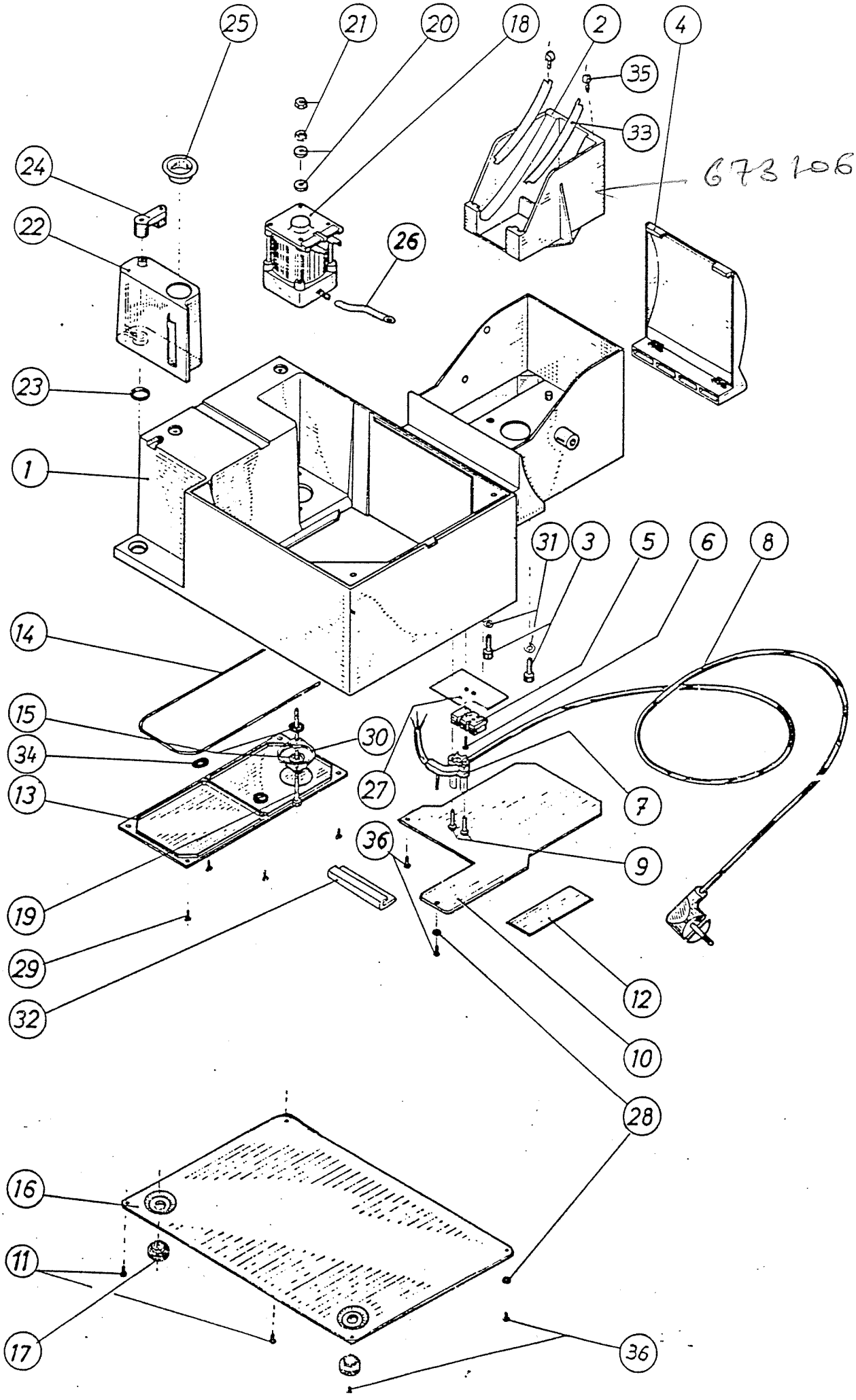
25
21
20
18
2
4
35
33
673106
24
22
26
23
1
31
3
5
6
8
14
15
34
13
30
27
7
36
9
19
29
32
12
10
28
16
11
17
36

ENSEMBLE TABLE + GENERATEUR DE VAPEUR

Rep.	Fréq.	Référence	Désignation
1	1	99 731 0	Ensemble table
2	1	99 731 7	Joint plat du générateur
3	1	99 729 2	Couvercle du générateur
4	1	99 731 4	Ressort évaporateur
5	1	99 729 3	Plaque évaporatrice
6	1	99 731 6	Joint rond du générateur
7	1	99 729 0	Plaque chauffante
8	1	99 731 5	Anneau d'assemblage
9	1	60 958 3	Vis C M4 x 45 zinguée
10	1	60 958 2	Ecrou Q M4 zingué
11	1	99 738 7	Thermostat fixe générateur
12	2	60 953 7	Vis C M4 x 25
13			
14	1	99 738 8	Thermostat fixe eau
15			
16	1	99 737 6	Ensemble fusible thermique générateur
17	1	99 731 8	Raccord coudé
18	7	60 956 3	Vis taptite TF POZ M5 x 12 zinguée
19	1	99 731 1	Rembourrage
20	1	99 731 2	Housse coton
21	2	60 958 5	Rondelle éventail concave /90 Ø 5 inox
		99 731 3	Ensemble générateur de vapeur

4

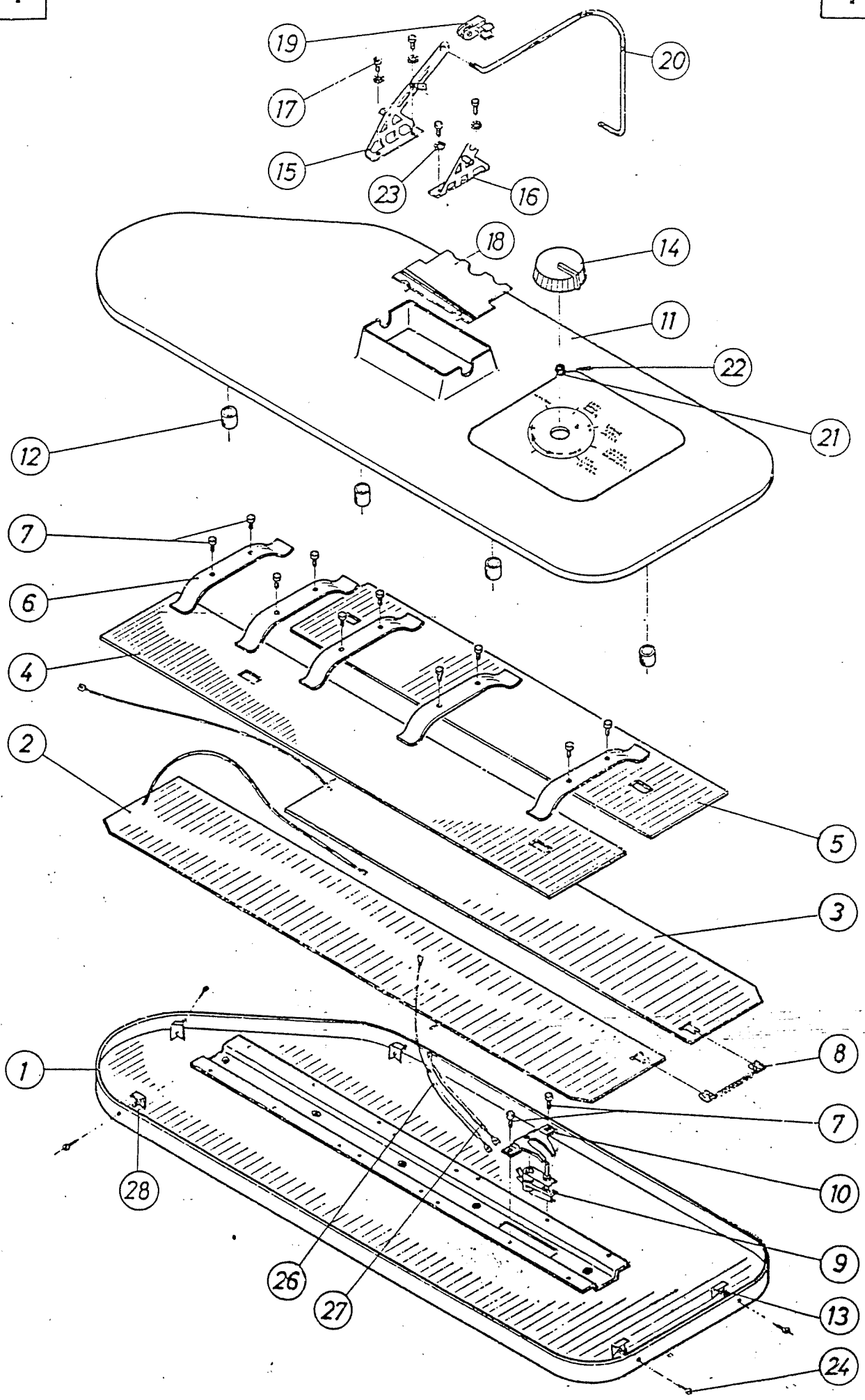

BT/MT XII 85

5

DEMI - CARTER DE GAUCHE

Rep.	Fréq.	Référence	Désignation
1	1	99 736 0	Demi-carter de gauche
2	1	99 736 1	Ressort de rappel vapeur
3	1	99 738 9	Minirupteur protégé N.O. 5 ampères
4	1	99 735 5	Levier de fermeture
5			
6	1	99 735 6	Bouchon de maintien des poignées
7	1	99 744 8	Poignée pour presse à repasser
8	1	99 736 6	Palier du levier de verrouillage
9	1	99 736 7	Palier des demi-carters
10	1	99 735 3	Butée deux positions
11	1	99 735 9	Palier gauche du plateau chauffant
12	3	60 959 3	Vis SIM TPAN Z AB N4 x 12,7
13	2	60 957 4	Vis plastite TFB POZ N7 x 15 zinguée
14	1	99 736 5	Cache came
15	1	60 957 5	Vis C M5 X 16 zinguée
16	1	60 957 8	Rondelle éventail DD M5 zinguée
17	2	60 957 7	Rondelle plate M5 U zinguée
18	1	60 905 4	Ecrou HU M5 bruni
19	1	99 745 0	Bouchon de protection
20	4	60 957 6	Ecrou Q M5 zingué
21	1	99 753 6	Ecrou de serrage demi-carter
22	1	60 870 2	Cache vis
23	1	60 958 3	Vis C M4 x 45 zinguée
24	1	60 901 7	Rondelle Z 4 U décolletée brunie
25	1	99 744 9	Vis pour poignée

-/11 IX.84

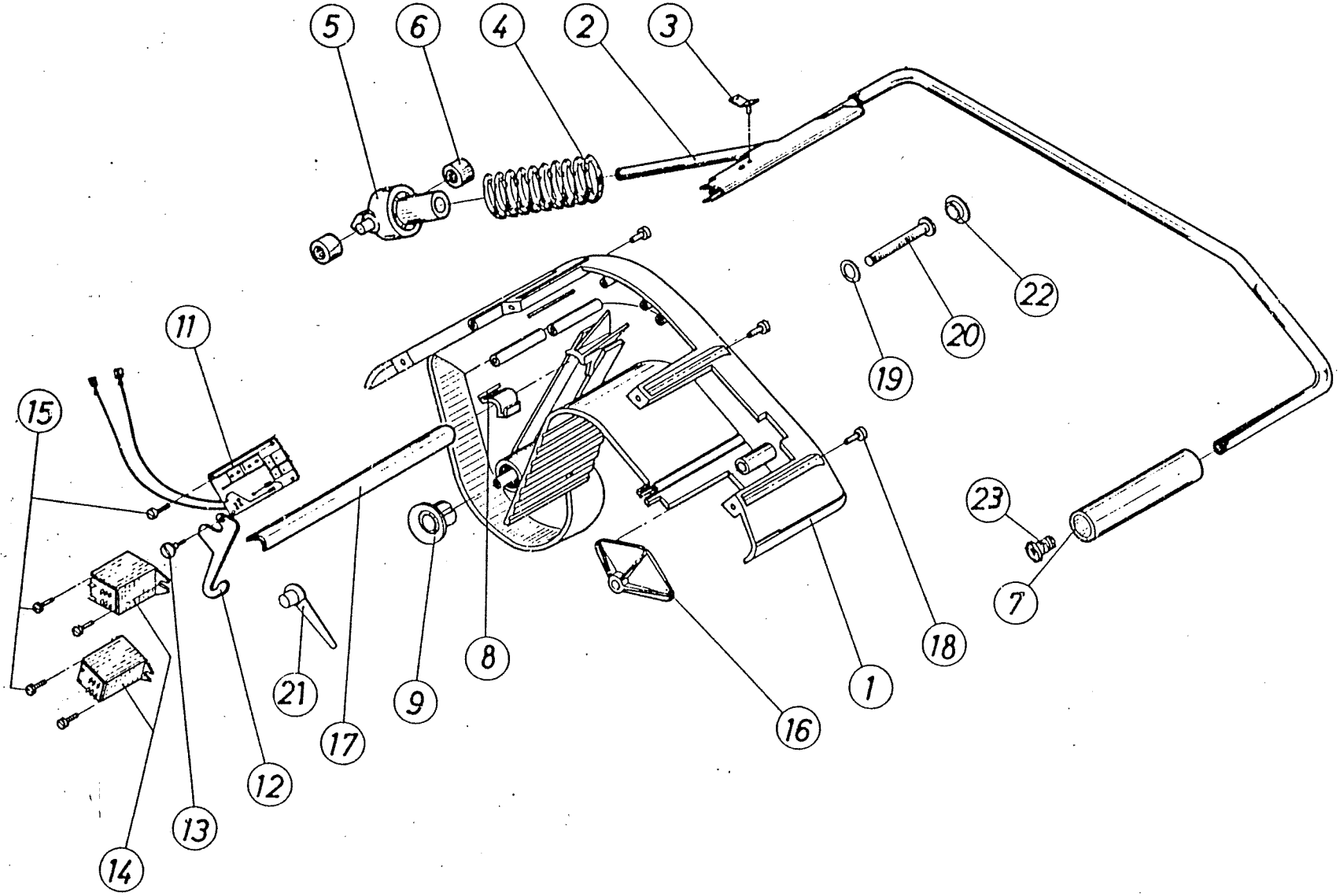

7

COIFFE

Rep.	Fréq.	Référence	Désignation
1	1	99 737 0	Coiffe pour presse à repasser
2	2	60 959 1	Rondelle éventail DD4 zinguée
3	1	99 739 0	Interrupteur lumineux rouge
4	1	99 739 1	Voyant orange
5	1	99 739 2	Interrupteur lumineux vert
6	2	60 904 2	Vis SIM TC FTE SP N8 x 15,9 nickelée
7	2	99 755 4	Résistance 100 k Ω 1/2 W

8

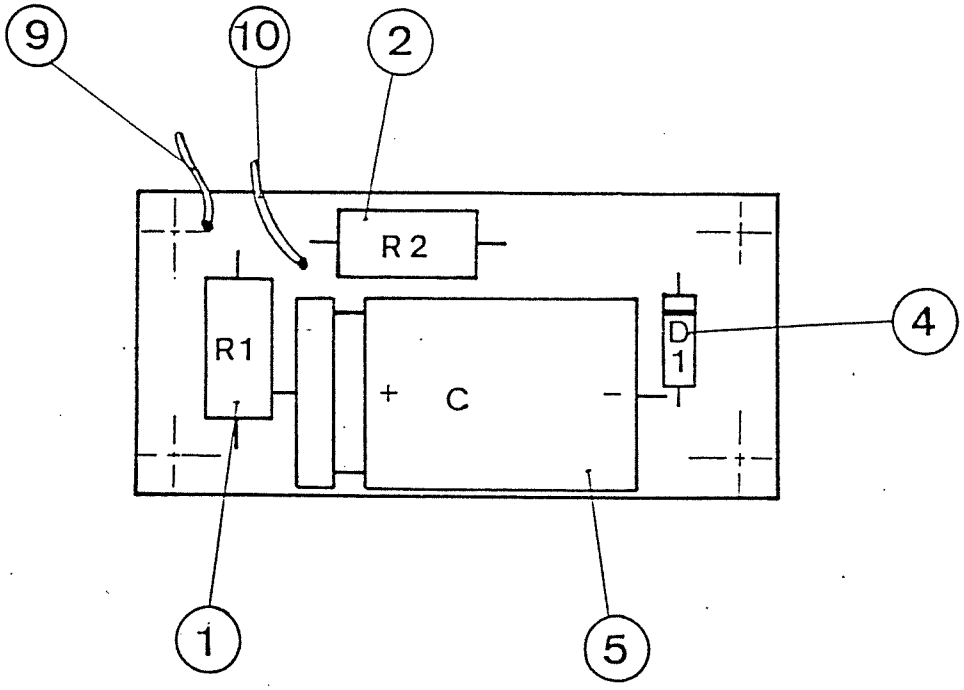

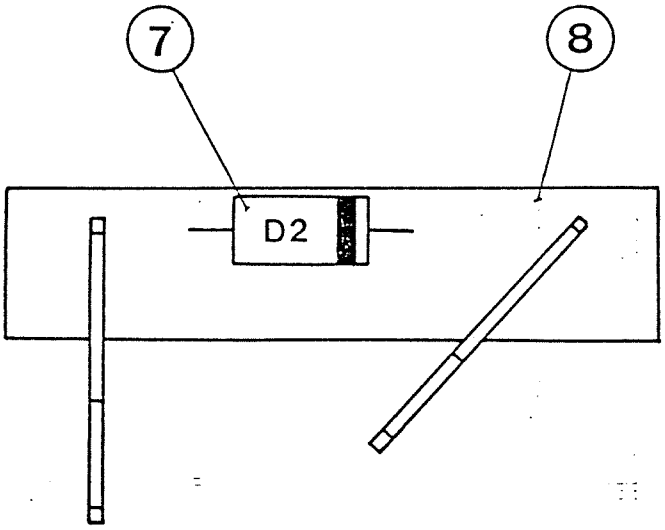

CABLES DE LIAISON

	Fréq.	Référence	Désignation	
	1	99 758 2	Câble de liaison N° 1	
	1	99 758 3	Câble de liaison N° 2	
	1	99 758 4	Câble de liaison N° 3	
	1	99 758 5	Câble de liaison N° 4	
	1	99 758 6	Câble de liaison N° 5	voir feuille N° 4
	2	99 758 7	Câble de liaison N° 6	
	1	99 758 8	Câble de liaison N° 7	
	1	99 758 9	Câble de liaison N° 8	
	1	99 759 0	Câble de liaison N° 9	
	1	99 759 1	Câble de liaison N° 10	
	1	99 759 3	Câble de liaison N° 13	
	1	99 759 4	Câble de liaison N° 14	
	1	99 759 2	Câble de liaison N° 15	voir feuille N° 8
	1	99 759 8	Câble de liaison N° 16	voir feuille N° 8
	1	99 759 5	Câble de liaison N° 17	
	1	99 759 6	Câble de liaison N° 18	voir feuille N° 4
	2	99 759 7	Câble de liaison N° 20	
	1	99 759 9	Câble de liaison N° 22	
	1	99 760 0	Câble de liaison N° 23	
	1	99 760 1	Câble de liaison N° 24	
	1	99 760 2	Câble de liaison N° 25	
		99 760 3	Ensemble câbles de liaison	

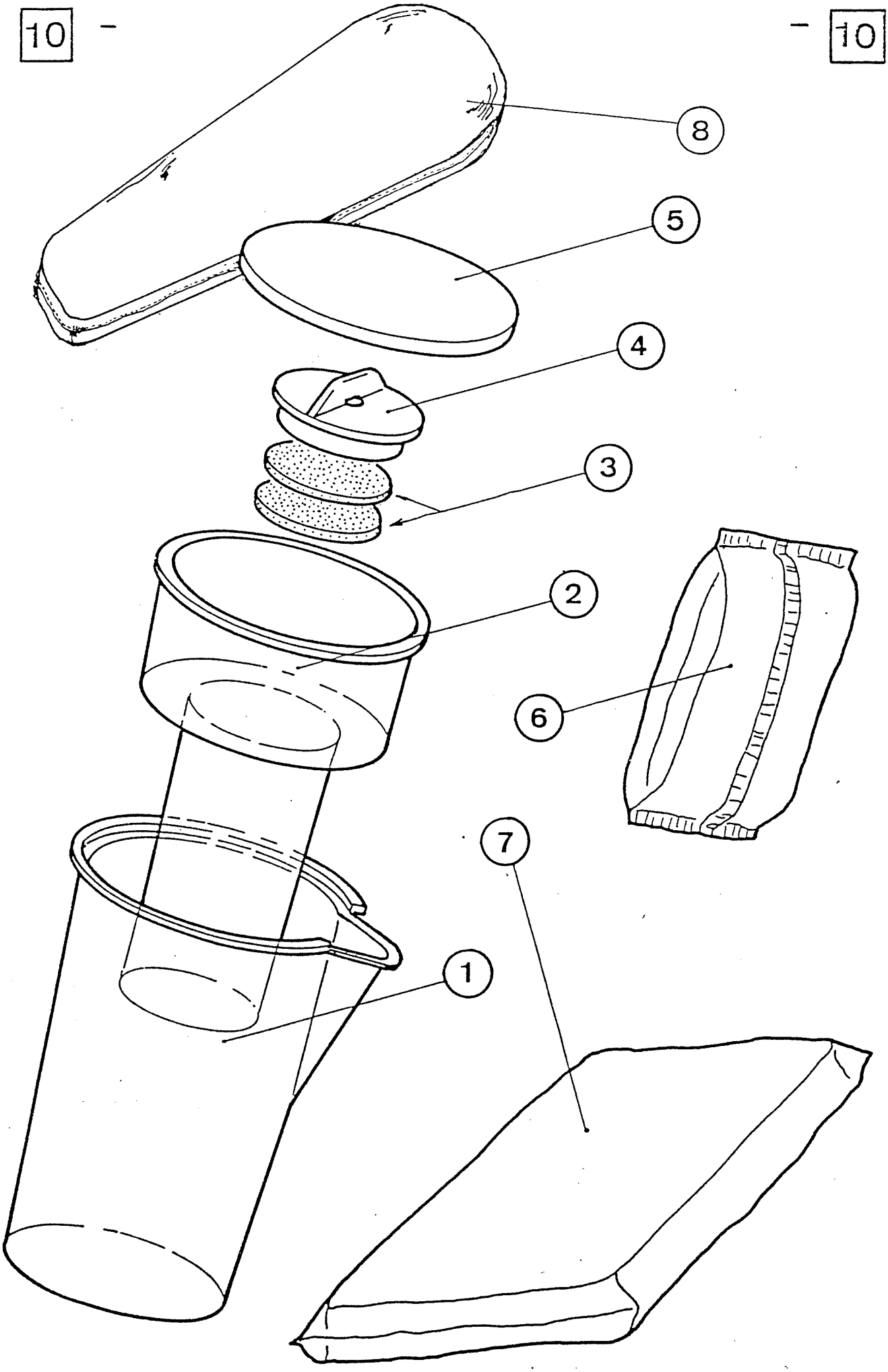
8
5
4
3
2
6
7
1