PARTS LIST

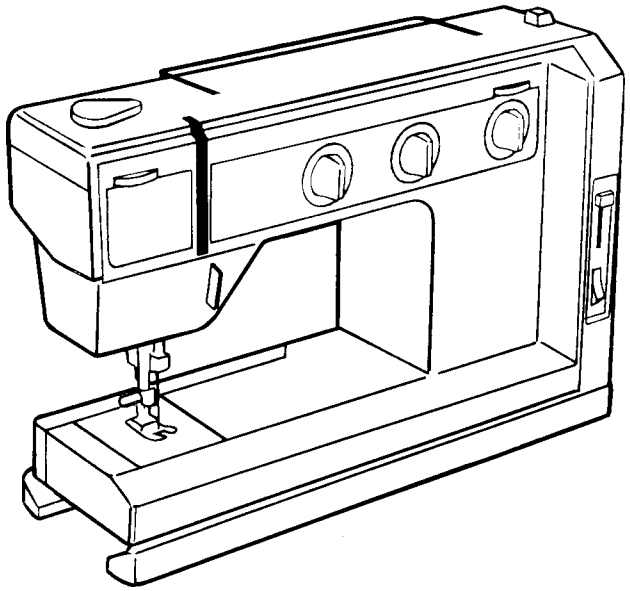

elna *air electronic*

Table des matières - Inhaltsverzeichnis - Index - Tabla de materias

1) Bâti, couvercle supérieur, tension supérieure, bobineur, socle
Gehäuse, Oberdeckel, Obere Spannung, Spuler, Sockel
Casing, upper cover, upper tension, bobbin winder, base
Cuerpo, cubierta superior, tensión superior, devanador, zócalo

2) Lumière, berceau, arbre supérieur, volant
Licht, Schwinge, obere Armwelle, Schwungrad
Light, cradle, upper shaft, flywheel
Luz, soporte oscilante, árbol superior, volante

3) Crochet, tension inférieure, cuirasse, transport, arbre inférieur
Greifer, untere Spannung, Greiferverschalung, Stoffschub, untere Armwelle
Hook, lower tension, separating plate, feed, lower shaft
Gancho, tensión inferior, coraza, transporte, árbol inferior

4) Poste commande, commande jetée, sélection points, commande transport
Einstellwerk, Stichbreitesteuerung, Stichwahl, Stoffschubsteuerung
Elnagraph, stitch width control, stitch selection, feed control
Elnagrafo, mando ancho punto, selección puntos, mando transporte

5) Moteur, pédale, cordon connecteur
Motor, Anlasser, Anschlusskabel
Motor, foot control, connector cord
Motor, pedal, cordón conector

6) Plaque arrière, circuit régulateur, actuateur, cache machine, emballage
Hintere Deckplatte, Reglerschaltung, Aktuator, Maschineschutz, Verpackung
Rear cover plate, regulator circuit, actuator, machine protection, packing
Placa posterior, circuito regulador, actuador, protección máquina, embalaje

7-8) Accesoires, mode d'emploi, guide de couture
Zubehör, Gebrauchsanweisung, Nähleitfaden
Accesories, instruction book, sewing guide
Accesorios, modo de empleo, guía de costura

9) Répertoire numérique et poids
Nummern-Verzeichnis und Gewichte
Drawing number index and weights
Repertorio numérico y pesos

Code-Código

400000 No souligné: Pièces figurant plusieurs fois sur la même page
Nr. unterstrichen: Teile, die mehrmals auf der gleichen Seite figurieren
No. unterlined: Parts appearing more than once on the same page
Núm. subrayado: Piezas que figuran varias veces en la misma página

÷T2300000 Validité de la pièce jusqu'à machine No — Gültigkeit des Teiles bis Maschine Nr.
Validity of the part till machine No. — Validez de la pieza hasta máquina Núm.

T2300001÷ Validité de la pièce depuis machine No — Gültigkeit des Teiles ab Maschine Nr.
Validity of the part as from machine No. — Validez de la pieza desde máquina Núm.

Mars 1978
459760-1

403400	Plaque aiguille Stichplatte	Needle plate Placa aguja
404020 404040 404050	SP TSP SU	Bâti Gehäuse Casing Cuerpo
404060	Patin bras mobile Beweglicher Arm Gleiter	Mobile arm skid Patín brazo móvil
404100-3	Socle Sockel	Base Zócalo
404100-4	Socle assemblé Sockel montiert	Base assembled Zócalo montado
404110	Bras mobile Beweglicher Arm	Mobile arm Brazo móvil
404190	Bouton déverouillage Auslöseknopf	Unlocking knob Botón liberación
404200	Levier verrouillage Sperrhebel	Locking lever Palanca cierre
404210	Ressort rappel verrouillage Sperrückstellfeder	Locking control spring Resorte llamada cierre
404220	Ressort ouverture Oeffnungsfeder	Opening spring Resorte apertura
404230	Plaquette retenue Halteplättchen	Holding plate Plaquita retención
404240	Pied machine Maschinefuss	Machine foot Pie máquina
404270	Douille retenue cache mob. Abdeckungshaltehülse	Mob. cover holding sleeve Manguito ret. cub. móvil
404280	Ressort retenue cache mob. Abdeckungshaltefeder	Mob. cover holding spring Resorte ret. cub. móvil
404351	Poignée Handgriff	Handle Asa
404370	Support poignée droite Handgriffstütze rechts	Handle support right Soporte asa derecho
404371	Support poignée gauche Handgriffstütze links	Handle support left Soporte asa izquierdo
404400 404450 404550	SP SU TSP	Couvercle supérieur Oberdeckel Upper cover Cubierta superior
404430	Douille porte-bobine SpuleträgerHülse	Spool pin sleeve Manguito portacarrete
404461	Couvercle Elnagraphe Elnagraph Deckel	Elnagraph cover Cubierta Elnagrafo
404490	Ressort couv. Elnagraphe Elnagraph Deckelfeder	Elnagraph cover spring Resorte cubierta Elnagrafo
404541	Plaquette Elna-discs Elna-Disc Plättchen	Elna-disc plate Plaquita Elna-discos
407180	Guide-fil Fadenführung	Thread guide Guía hilo
407190	Barrette passe-fil Fadenleitstäbchen	Thread carrier bar Varilla pasahilo
407200	Molette tension supérieure Oberfadenspannungsscheibe	Upper tension wheel Rueda tensión superior
407210	Platine tension supérieure Oberspannungsteller	Upper tension disc Disco tensión superior
407220	Platine médiane Trennscheibe	Separating disc Plaquita central
407240	Appui levier tension sup. Oberspannungshebelstütze	Upper tension lever support Apoyo palanca tensión sup.
407260	Axe tension supérieure Oberspannungsachse	Upper tension axle Eje tensión superior
407280	Couvercle tension sup. Oberspannungsdeckel	Upper tension cover Cubierta tensión superior
407290	Ressort tension supérieure Oberspannungsfeder	Upper tension spring Resorte tensión superior
407300-3	Support tension supérieure Oberspannungsstütze	Upper tension support Soporte tensión superior
407300-4	Tension supérieure ass. Obere Spannung montiert	Upper tension assembled Tensión superior montada
407331	Ressort frein molette tens. Spannungsscheibebremsfeder	Tension wheel brake spring Resorte freno rueda tensión
407350	Bille 5 Kugel 5	Ball 5 Bola 5
407360	Plaquette tension sup. Oberspannungsplättchen	Upper tension plate Plaquita tensión superior
407400	Support ressort comp. Ausgleichsfederstütze	Check spring support Soporte resorte compensador
407410	Ressort compensateur Ausgleichsfeder	Check spring Resorte compensador
407420	Pivot ressort compensateur Ausgleichsfederzapfen	Check spring pivot Pivote resorte compensador
408630	Vis plaque aiguille M4 Stichplatteschraube M4	Needle plate screw M4 Tornillo placa aguja M4
408640	Ressort plaque aiguille Stichplattefeder	Needle plate spring Resorte placa aguja
412700	Support levier recul Rücklaufhebelstütze	Reversing lever support Soporte palanca retroceso
412720	Ressort levier recul Rücklaufhebelfeder	Reversing lever spring Resorte palanca retroceso
412730	Bouton recul rapide Schnellrücklaufknopf	Rapid reversing knob Botón retroceso rápido
412740	Levier recul Rücklaufhebel	Reversing lever Palanca retroceso
413130	Anneau bobineur Spulerring	Bobbin winder ring Anillo devanador
413141	Ressort bobineur Spulerfeder	Bobbin winder spring Resorte devanador
413280	Tige porte-bobine Spuleträger	Spool pin Portacarrete
413290	Ressort porte-bobine Spuleträgerfeder	Spool pin spring Resorte portacarrete
413700-3	Levier bobineur Spulerhebel	Bobbin winder lever Palanca devanador
413700-4	Bobineur Spuler	Bobbin winder Devanador
413730	Roulette bobineur Spulerrolle	Bobbin winder roller Rodillo devanador
413750	Porte-canette Spülchenträger	Bobbin holder Portabobina
413760	Ressort porte-canette Spülchenträgerfeder	Bobbin holder spring Resorte portabobina
424620	Plaque aiguille à bâtir Stichplatte zum Reihen	Needle plate for tacking Placa aguja para bastear
426360	Feutre support bobine Spuleträgerfilz	Spool support felt Fieltro portacarrete
435400	Cache inferieur Untere Deckplatte	Lower cover Cubierta inferior
435450	Cache mobile Bewegliche Abdeckung	Mobile cover Cubierta móvil
444781	Retenue câble lumière Lichtkabelhalter	Light cord holder Retención cable luz
444950	Douille cordon lumière Lichtkabelhülse	Light cord sleeve Vaina cordón luz
450040	Vis Taptite M3x8 Taptiteschraube M3x8	Taptite screw M3x8 Tornillo Taptite M3x8
450050	Vis ronde M3x6 Halbrundschraube M3x6	Round screw M3x6 Tornillo redondo M3x6
450400	Vis sans tête M4x5 Gewindestift M4x5	Grub screw M4x5 Tornillo sin cabeza M4x5
450430	Vis sans tête M3x5 Gewindestift M3x5	Grub screw M3x5 Tornillo sin cabeza M3x5
450480	Vis sans tête M4x9 Gewindestift M4x9	Grub screw M4x9 Tornillo sin cabeza M4x9
450600	Vis cyl. bombée M4x10 Linsenzylinderschr. M4x10	Cyl. mushroom screw M4x10 Tornillo cil. abomb. M4x10
450610	Vis cylindrique bombée M4x6 Linsenzylinderschr. M4x6	Cyl. mushroom screw M4x6 Tornillo cil. abombado M4x6
450900	Ecrou hexagonal M4 Sechskantmutter M4	Hexagon nut M4 Tuerca hexagonal M4
450920	Ecrou autobloquant M3 Selbstsperrende Mutter M3	Self-locking nut M3 Tuerca auto-freno M3
451051	Rondelle 4x0,2 Scheibe 4x0,2	Washer 4x0,2 Arandela 4x0,2
451060	Rondelle 5x0,5 Scheibe 5x0,5	Washer 5x0,5 Arandela 5x0,5
451100	Rondelle 3x0,5 Scheibe 3x0,5	Washer 3x0,5 Arandela 3x0,5
451170	Rondelle 3x0,5 Scheibe 3x0,5	Washer 3x0,5 Arandela 3x0,5
451350	Rondelle 10x0,2 Scheibe 10x0,2	Washer 10x0,2 Arandela 10x0,2
451410	Rondelle 4x0,4 Scheibe 4x0,4	Washer 4x0,4 Arandela 4x0,4
451470	Rondelle 10x1 Scheibe 10x1	Washer 10x1 Arandela 10x1
451480	Rondelle élastique 4x0,1 Federscheibe 4x0,1	Spring washer 4x0,1 Arandela elástica 4x0,1
451750	Rondelle bombée 4x0,4 Spannscheibe 4x0,4	Conical washer 4x0,4 Arandela bombada 4x0,4
451800	Arrêt 3,2 Haltefeder 3,2	Lock spring 3,2 Retención 3,2
451880	Bague self-locking 4 Self-locking Ring 4	Self-locking ring 4 Anillo self-locking 4
451970	Arrêt 4 Haltefeder 4	Lock spring 4 Retención 4
452070	Goupille élastique 1,5x8 Federstift 1,5x8	Spring pin 1,5x8 Clavija elástica 1,5x8
452310	Arrêt 9 Haltefeder 9	Lock spring 9 Retención 9
452520	Douille centrage 6 Zentrierhülse 6	Centering sleeve 6 Manguito centraje 6
452560	Douille repérage 7 PositionshÜlse 7	Position sleeve 7 Manguito posición 7
453100	Vis cylindrique M5x20 Zylinderschraube M5x20	Cylindrical screw M5x20 Tornillo cilíndrico M5x20
453110	Vis cyl. bombée M3x10 Linsenzylinderschr. M3x10	Cyl. mushroom screw M3x10 Tornillo cil. abomb. M3x10
453190	Vis conique bombée M4x24 Linsensenkschraube M4x24	Oval counters. screw M4x24 Tornillo cón. abomb. M4x24
453201	Vis taraudeuse 3x8 Kerbschraube 3x8	Tapping screw 3x8 Tornillo cortarosca 3x8
453290	Pied machine réglable Verstellbarer Maschinefuss	Adjustable machine foot Pie máquina reglable
457100	Autocollant Elna Elna Aufkleber	Elna sticker Autoadherente Elna

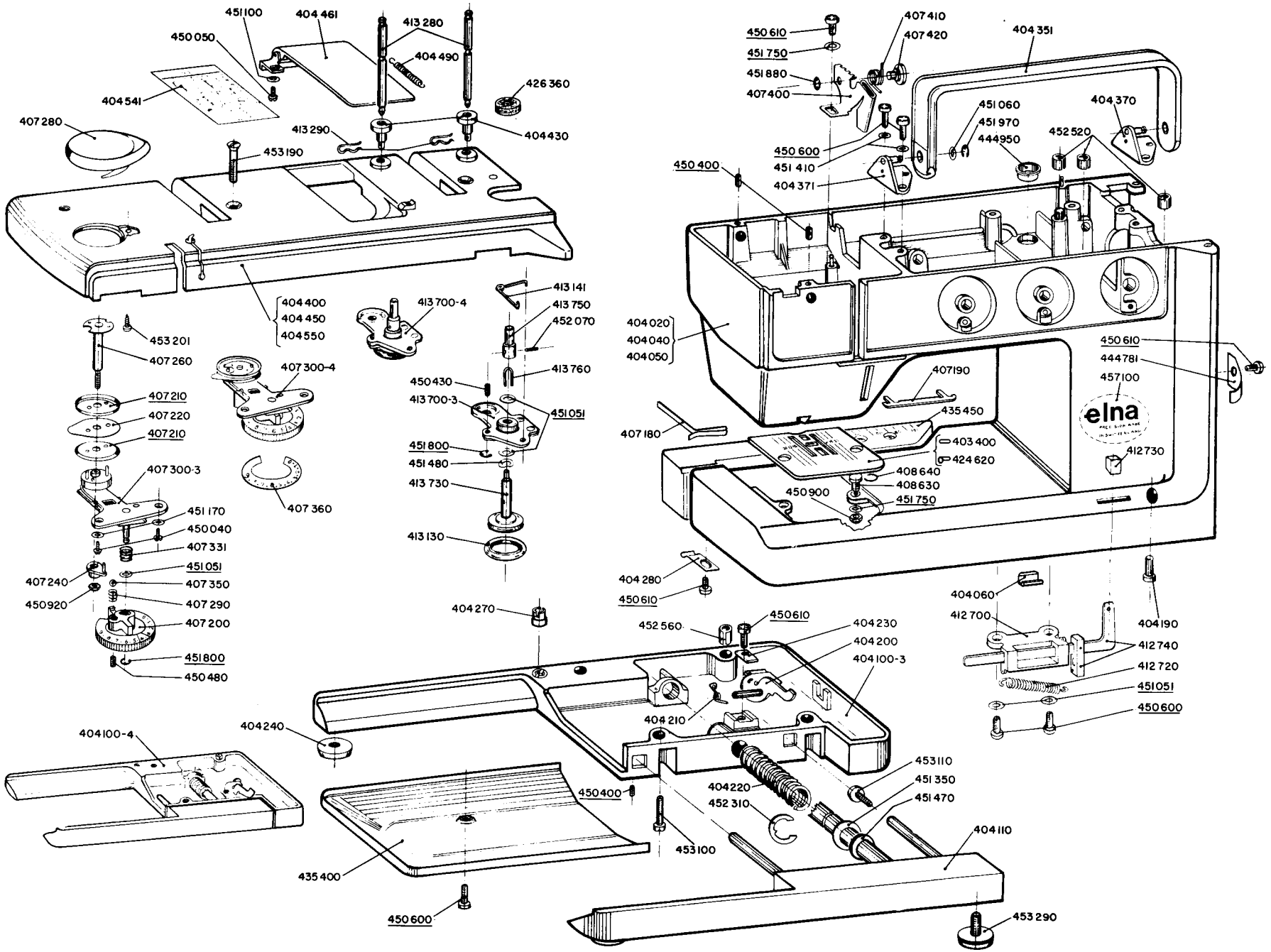
451100
404461
413280
450050
404490
426360
404541
407280
413290
404430
453190
404400
404450
404550
453201
407260
407210
407220
407210
407300-4
407300-3
451170
450040
407331
451051
407240
407350
450920
407290
407200
451800
450480
407360
413700-4
413141
413750
452070
413760
450430
413700-3
451051
451800
451480
413730
413130
407410
407420
450610
451750
451880
407400
404351
451060
451970
444950
404370
452520
450600
451410
404371
450400
404020
404040
404050
407190
435450
407180
403400
424620
408640
408630
450900
451750
450610
444781
457100
412730
404280
450610
404270
452560
450610
404230
404200
404100-3
404210
404240
404100-4
450400
453110
451350
451470
404220
452310
404110
435400
453100
450600
453290
404060
412700
404190
412740
412720
451051
450600

407000	Support berceau Schwingeträger	Cradle support Apoyo soporte oscilante
407010	Axe support berceau Schwingeträgerachse	Cradle support axle Eje apoyo soporte osc.
407020	Guide axe berceau Schwingeachseführung	Cradle axle guide Guía eje soporte osc.
407040	Cache axe support berceau Schwingeträgerachsedeckel	Cradle support axle cover Cub. eje apoyo sop. osc.
407050	Berceau Schwinge	Cradle Soporte oscilante
407060	Ressort berceau Schwingefeder	Cradle spring Resorte soporte oscilante
407080	Axe bielle tire-fil Fadengeberpleuelachse	Thread take-up link axle Eje biela tirahilo
407090	Barre aiguille Nadelstange	Needle bar Barra aguja
407100	Levier presse-étoffe Stoffdrückerhebel	Cloth presser lever Palanca prensatela
407110	Guide presse-étoffe Stoffdrückerführung	Cloth presser guide Guía prensatela
407120	Plaque presse-étoffe Stoffdrückerplatte	Cloth presser plate Placa prensatela
407130	Levier libération tension Spannungauslösehebel	Tension release lever Palanca liberación tensión
407140	Axe levier presse-étoffe Stoffdrückerhebelachse	Cloth presser lever axle Eje palanca prensatela
407450	Contrepoids Gegengewicht	Counterweight Contrapeso
408370	Ressort rappel Zugfeder	Draw spring Resorte llamada
409250	Vis sans fin Schnecke	Worm Tornillo sin fin
409600	Bielle berceau Schwingehebel	Cradle lever Biela soporte oscilante
409610	Touche bielle berceau Schwingehebeltaste	Cradle lever key Paro biela soporte osc.
409630	Excentrique jetée Stichbreiteexzenter	Stitch width eccentric Excéntrica ancho punto
411021	Bielle barre aiguille Nadelstangepleuel	Needle bar connecting rod Biela barra aguja
411070	Butée axe Achsanschlag	Axle stop Tope eje
411080	Bielle tire-fil Fadengeberpleuel	Tread take-up link Biela tirahilo
411090	Barre presse-étoffe Stoffdrückerstange	Cloth presser bar Barra prensatela
411112	Tourillon barre aiguille Nadelstangezapfen	Needle bar link pin Gorrón barra aguja
411120	Axe berceau Nadelschwingeachse	Cradle axle Eje soporte barra aguja
411180	Ressort presse-étoffe Stoffdrückerfeder	Presser bar spring Resorte prensatela
411222	Tire-fil Fadengeber	Thread take-up lever Tirahilo
411231	Manivelle Kurbel	Crank Manivela
411242	Bride aiguille Nadelhalter	Needle clamp Brida aguja
411272	Poulet fixation pied Fussklemmschraube	Foot clamping screw Tornillo fijación pie
411540	Axe réglage pression Stoffdrückerregulierachse	Pressure regulating pin Eje regulación prensatela
411570-2	Extracteur canette Spülchenheber	Bobbin extractor Extractor bobina
411590	Grain serrage Schutzkern	Protection grain Pastilla protección
413421	Plaquette poulet embrayage Auslöseradplättchen	Coupling knob plate Plaquita rueda embrague
413500	Arbre supérieur Obere Armwelle	Upper shaft Arbol superior
413515	Palier arrière Hinterer Lagerflansch	Rear bearing flange Portacojinette posterior
413555	Courroie crantée Zahnriemen	Toothed belt Correa dentada

413580	Poulet embrayage Auslöserad	Coupling knob Rueda embrague
413600-1	Volant Schwungrad	Flywheel Volante
413600-2	Volant complet Schwungrad komplett	Flywheel complete Volante completo
413610	Moyeu volant Schwungradnabe	Flywheel hub Cubo volante
433440	Gaine bleue 4,8/5,5x11 Blaue HÜlse 4,8/5,5x11	Blue sleeve 4,8/5,5x11 Vaina azul 4,8/5,5x11
433531	Gaine grise 8/9x80 (USA) Graue HÜlse 8/9x80 (USA)	Grey sleeve 8/9x80 (USA) Vaina gris 8/9x80 (USA)
443980	Cosse femelle 2,8 Weiblicher Kabelschuh 2,8	Female wire clip 2,8 Terminal hembra 2,8
443985	Cosse femelle 2,8 100÷115 V W. Kabelschuh 2,8 100÷115 V	Fem. wire clip 2,8 100÷115 V Terminal hemb. 2,8 100÷115 V
444032	Douille lampe Lampefassung	Lamp socket Portalámpara
444042	Couvercle douille Lampefassungsdeckel	Lamp socket cover Cubierta portalámpara
444100 444130 444150	110 V 220÷235 V 250 V	Ampule 15 W Glühbirne 15 W Bulb 15 W Lámpara 15 W
444700	Support lumière Lichtstütze	Light support Soporte luz
444721	Support lampe Lampeträger	Lamp support Soporte lámpara
444750	Support interrupteur Schalterträger	Switch support Soporte interruptor
444760	Ecran douille lampe Lampefassungsschirm	Lamp socket screen Pantalla portalámpara
444771	Interrupteur lumière Lichtschalter	Light switch Interruptor luz
444775	Interrupteur lum. (GB/IRL) Lichtschalter (GB/IRL)	Light switch (GB/IRL) Interruptor luz (GB/IRL)
444790	Couv. support interrupteur Schalterträgerdeckel	Switch support cover Cub. soporte interruptor
444860 444870 444880 444881 444920	220 V 100÷115 V 240 V 240 V (AUS/NZ) 220 V (N)	Cordon lumière Lichtkabel Light cord Cordón luz
444910	Guide cordon lumière Lichtkabelführung	Light cord guide Guía cordón luz
450050	Vis ronde M3x6 Halbrundschraube M3x6	Round screw M3x6 Tornillo redondo M3x6
450071	Vis cylindrique M2,5x12 Zylinderschraube M2,5x12	Cylindrical screw M2,5x12 Tornillo cilíndrico M2,5x12
450240	Vis cylindrique M3x5 Zylinderschraube M3x5	Cylindrical screw M3x5 Tornillo cilíndrico M3x5
450400	Vis sans tête M4x5 Gewindestift M4x5	Grub screw M4x5 Tornillo sin cabeza M4x5
450430	Vis sans tête M3x5 Gewindestift M3x5	Grub screw M3x5 Tornillo sin cabeza M3x5
450441	Vis bride aiguille M2,5 Nadelhalterschraube M2,5	Needle clamp screw M2,5 Tornillo brida aguja M2,5
450500	Vis contrepoids M6 Gegengewichtsschraube M6	Counterweight screw M6 Tornillo contrapeso M6
450550	Vis hexagonale M4x8 Sechskantschraube M4x8	Hexagon screw M4x8 Tornillo hexagonal M4x8
450600	Vis cyl. bombée M4x10 Linsenzylinderschr. M4x10	Cyl. mushroom screw M4x10 Tornillo cil. abomb. M4x10
450610	Vis cylindrique bombée M4x6 Linsenzylinderschr. M4x6	Cyl. mushroom screw M4x6 Tornillo cil. abombado M4x6
450620	Vis cyl. bombée M4x25 Linsenzylinderschr. M4x25	Cyl. mushroom screw M4x25 Tornillo cil. abomb. M4x25
450811	Vis serrage aiguille M2,5 Nadelspannschraube M2,5	Needle clamping screw M2,5 Tornillo fij. aguja M2,5
450900	Ecrou hexagonal M4 Sechskantmutter M4	Hexagon nut M4 Tuerca hexagonal M4
451030	Rondelle 6x0,1 Scheibe 6x0,1	Washer 6x0,1 Arandela 6x0,1
451051	Rondelle 4x0,2 Scheibe 4x0,2	Washer 4x0,2 Arandela 4x0,2

451180	Rondelle 3x0,4 Scheibe 3x0,4	Washer 3x0,4 Arandela 3x0,4
451290	Rondelle 6x0,4 Scheibe 6x0,4	Washer 6x0,4 Arandela 6x0,4
451350	Rondelle 10x0,2 Scheibe 10x0,2	Washer 10x0,2 Arandela 10x0,2
451680	Rondelle bombée 3x0,5 Spannscheibe 3x0,5	Conical washer 3x0,5 Arandela bombada 3x0,5
451750	Rondelle bombée 4x0,4 Spannscheibe 4x0,4	Conical washer 4x0,4 Arandela bombada 4x0,4
451791	Rondelle embrayage Auslösescheibe	Coupling washer Arandela embrague
451800	Arrêt 3,2 Haltefeder 3,2	Lock spring 3,2 Retención 3,2
451810	Arrêt 5 Haltefeder 5	Lock spring 5 Retención 5
451880	Bague self-locking 4 Self-locking Ring 4	Self-locking ring 4 Anillo self-locking 4
452310	Arrêt 9 Haltefeder 9	Lock spring 9 Retención 9
452320	Bague self-locking 8 Self-locking Ring 8	Self-locking ring 8 Anillo self-locking 8
452440	Goupille élast. Connex 3x20 Connex Federstift 3x20	Connex spring pin 3x20 Clavija eläst. Connex 3x20
453120	Vis cylindrique M3x8 Zylinderschraube M3x8	Cylindrical screw M3x8 Tornillo cilíndrico M3x8
453140	Vis sans tête M4x14 Gewindestift M4x14	Grub screw M4x14 Tornillo sin cabeza M4x14
453150	Vis hexagonale M4x9 Sechskantschraube M4x9	Hexagon screw M4x9 Tornillo hexagonal M4x9
453160	Vis cylindrique M4x9 Zylinderschraube M4x9	Cylindrical screw M4x9 Tornillo cilíndrico M4x9
453170	Vis fixation libération M4 Auslösebefest.schraube M4	Release fixation screw M4 Tornillo fij. liberación M4
453250	Vis taraudeuse 3x13 Kerbschraube 3x13	Tapping screw 3x13 Tornillo cortarosca 3x13
453270	Exrou hexagonal M10x1,7 Sechskantmutter M10x1,7	Hexagon nut M10x1,7 Tuerca hexagonal M10x1,7

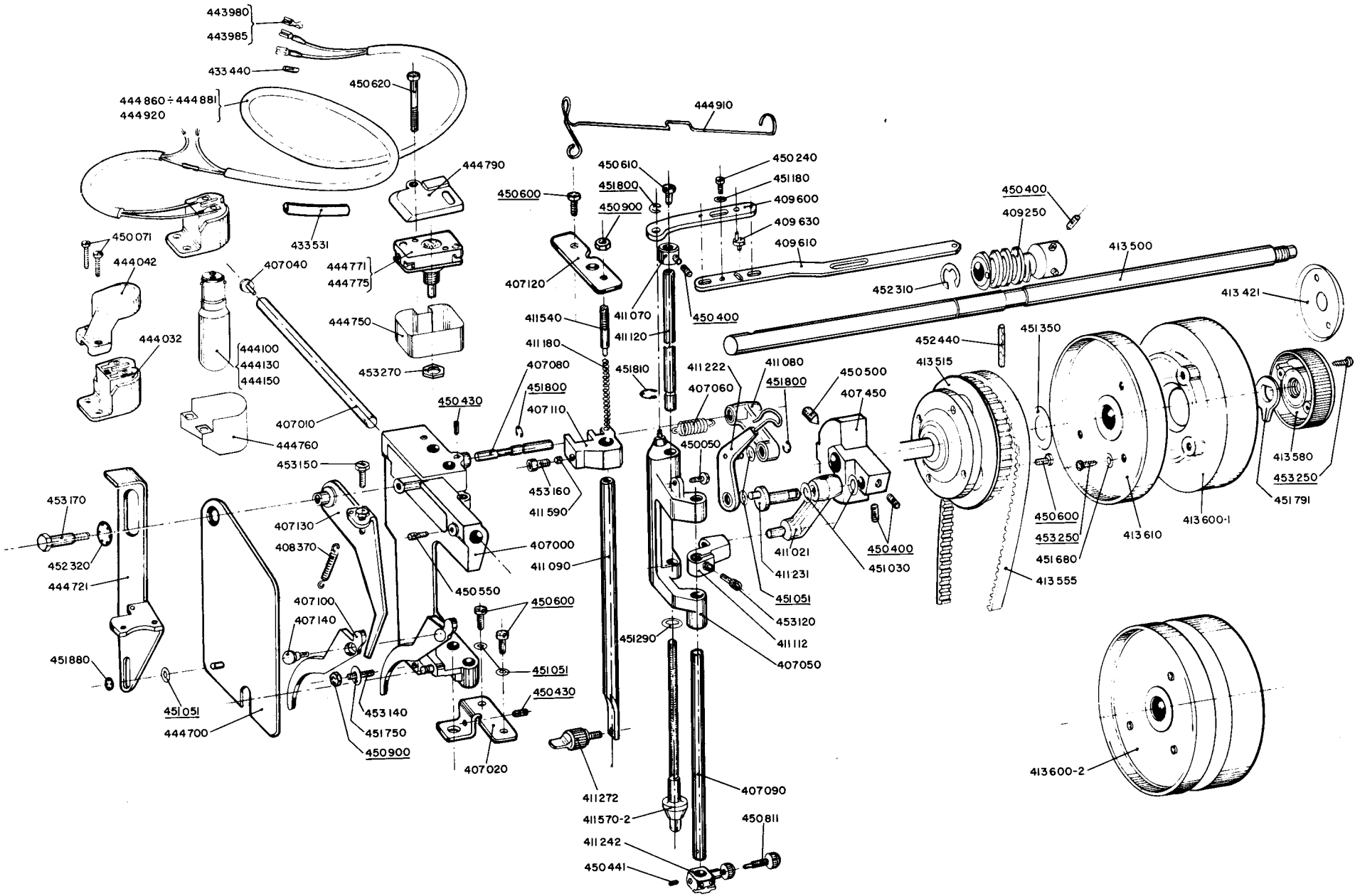
443980
443985
433440
450620
444860÷444881
444920
444790
444910
450610
450240
451180
451800
409600
450600
450900
409630
409610
450400
409250
413500
450071
433531
444042
407040
444771
444775
407120
452310
413421
411540
411070
450400
444750
411120
452440
451350
444032
444100
444130
444150
411180
451810
411222
411080
450500
413515
407080
451800
407060
451800
407450
453270
450430
407110
407010
450050
444760
453150
453160
411590
413580
453250
451791
453170
407130
407000
411090
411021
450400
451030
450600
453250
413610
413600-1
408370
452320
444721
450550
411231
451680
413555
407100
450600
451051
453120
407140
451290
411112
451880
451051
407050
450430
451051
453140
444700
451750
450900
407020
413600-2
411272
407090
411570-2
450811
411242
450441

401020	Rondelle Scheibe	Washer Arandela
401120	Bec capsule Kapselnase	Guard ring beak Tope cápsula
401130	Molette tension inférieure Unterspannungsscheibe	Lower tension wheel Ruedecilla tensión inferior
401140	Levier tension inférieure Unterspannungshebel	Lower tension lever Palanca tensión inferior
401150	Excentrique tension inf. Unterspannungsexzenter	Lower tension eccentric Excéntrica tensión inferior
401161	Patin tension inférieure Unterspannungssteg	Lower tension skid Patín tensión inferior
401170	Ressort tension inférieure Unterspannungsfeder	Lower tension spring Resorte tensión inferior
401180	Anneau vis capsule Kapselschraubehaltefeder	Guard ring screw stop Retención tornillo cápsula
401190	Ressort capsule Kapselfeder	Guard ring spring Resorte cápsula
401203-2	Capsule supérieure Obere Kapsel	Upper guard ring Cápsula superior
401203-3	Capsule supérieure ass. Obere Kapsel montiert	Upper guard ring assembled Cápsula superior montada
401220	Capsule inférieure Untere Kapsel	Lower guard ring Cápsula inferior
401260	Ressort échappement KapselLüftungsfeder	Thread release spring Resorte escape
401300	Crochet Greifer	Hook Gancho
401400	Cuirasse Greiferverschalung	Separating plate Coraza
402300	Base transport Stoffschubsockel	Feed base Base transporte
402360	Guide support griffe Stoffschieberträgerstift	Feed dog carrier bar Eje soporte transportador
402400	Levier griffe Stoffschieberhebel	Feed dog lever Palanca transportador
402410	Support griffe Stoffschieberträger	Feed dog carrier Soporte transportador
402420	Levier transport Stoffschubhebel	Feed lever Palanca transporte
402440	Bielle oscillante Schwingpleuel	Oscillating rod Biela oscilante
402450	Ressort levée griffe Stoffschieberhubfeder	Feed dog lifter spring Resorte elevación transp.
402460	Ressort transport Stoffschubfeder	Feed spring Resorte transporte
402471	Roue transport Stoffschubrad	Feed gear Rueda transporte
402500	Lame transport Stoffschubblatt	Feed blade Lámina transporte
402530	Maneton transport Stoffschubkurbel	Feed rod Manetón transporte
402540	Bielle commande Steuerpleuel	Control rod Biela mando
402550	Griffe Stoffschieber	Feed dog Transportador
402560 402570 402580 402590	0,2 mm 0,5 mm 0,8 mm 1 mm	Cale hauteur griffe Zwischenlage Feed dog spacer Cala transportador
403050	Pignon transport Stoffschubritzel	Feed pinion Piñón transporte
403061	Butée arbre inférieur Unt. Armwelleanschlag	Lower shaft stop Tope árbol inferior
403200	Arbre inférieur Untere Armwelle	Lower shaft Arbol inferior
403210	Pignon crochet Greiferritzel	Hook pinion Piñón gancho
403225	Pignon curroie Riemenritzel	Belt pinion Piñón correa
403251	Couvercle crochet Greiferdeckel	Hook cover Cubierta gancho
403270	Ressort couvercle crochet Greiferdeckelfeder	Hook cover spring Resorte cubierta gancho
403360	Support couvercle crochet Greiferdeckelträger	Hook cover support Soporte cubierta gancho
404310	Entretoise cache inférieur Unt. Deckplattestehbolzen	Lower cover staybolt Distanciador cubierta inf.
412600	Tige transport Stoffschubachse	Feed shaft Eje transporte
412620	Bras transport Stoffschubarm	Feed arm Brazo transporte
412640	Tendeur ressort recul Rücklauffederspanner	Reversing spring stretcher Tensor resorte retroceso
412650	Ressort recul Rücklauffeder	Reversing spring Resorte retroceso
412661	Touche transport Stoffschubtaste	Feed key Paro transporte
412770	Touche transp. boutonnière Knopflochstoffschubtaste	Buttonhole feed key Paro transporte ojal
450000	Vis cylindrique M3x7 Zylinderschraube M3x7	Cylindrical screw M3x7 Tornillo cilíndrico M3x7
450050	Vis ronde M3x6 Halbrundschraube M3x6	Round screw M3x6 Tornillo redondo M3x6
450310	Vis conique bombée M2x3,2 Linsensenkschraube M2x3,2	Oval counters. screw M2x3,2 Tornillo cón. abomb. M2x3,2
450341	Vis exc. tension inf. M1,6 Spannungsexzenterschr. M1,6	Lower tens. ecc. screw M1,6 Torn. exc. tens. inf. M1,6
450400	Vis sans tête M4x5 Gewindestift M4x5	Grub screw M4x5 Tornillo sin cabeza M4x5
450610	Vis cylindrique bombée M4x6 Linsenzylinderschr. M4x6	Cyl. mushroom screw M4x6 Tornillo cil. abombado M4x6
450840	Vis capsule M2 Kapselschraube M2	Guard ring screw M2 Tornillo cápsula M2
451030	Rondelle 6x0,1 Scheibe 6x0,1	Washer 6x0,1 Arandela 6x0,1
451060	Rondelle 5x0,5 Scheibe 5x0,5	Washer 5x0,5 Arandela 5x0,5
451230	Rondelle 8x1,3 Scheibe 8x1,3	Washer 8x1,3 Arandela 8x1,3
451290	Rondelle 6x0,4 Scheibe 6x0,4	Washer 6x0,4 Arandela 6x0,4
451380	Rondelle 8x0,2 Scheibe 8x0,2	Washer 8x0,2 Arandela 8x0,2
451430	Rondelle 5x1 Scheibe 5x1	Washer 5x1 Arandela 5x1
451440 451450 451460	5x0,02 5x0,03 5x0,05	Rondelle Scheibe Washer Arandela
451800	Arrêt 3,2 Haltefeder 3,2	Lock spring 3,2 Retención 3,2
451810	Arrêt 5 Haltefeder 5	Lock spring 5 Retención 5
451920	Arrêt 1,9 Haltefeder 1,9	Lock spring 1,9 Retención 1,9
451930	Arrêt 5 Haltefeder 5	Lock spring 5 Retención 5
451960	Arrêt 3 Haltefeder 3	Lock spring 3 Retención 3
451970	Arrêt 4 Haltefeder 4	Lock spring 4 Retención 4
452040	Goupille cylindrique 2x12 Zylinderstift 2x12	Cylindrical pin 2x12 Clavija cilíndrica 2x12
452400	Goupille élastique 2x14 Federstift 2x14	Spring pin 2x14 Clavija elástica 2x14
452420	Goupille élastique 1,5x6 Federstift 1,5x6	Spring pin 1,5x6 Clavija elástica 1,5x6
453090	Vis conique M3x8 Senkschraube M3x8	Countersunk screw M3x8 Tornillo cónico M3x8
453240	Vis cylindrique M4x14 Zylinderschraube M4x14	Cylindrical screw M4x14 Tornillo cilíndrico M4x14

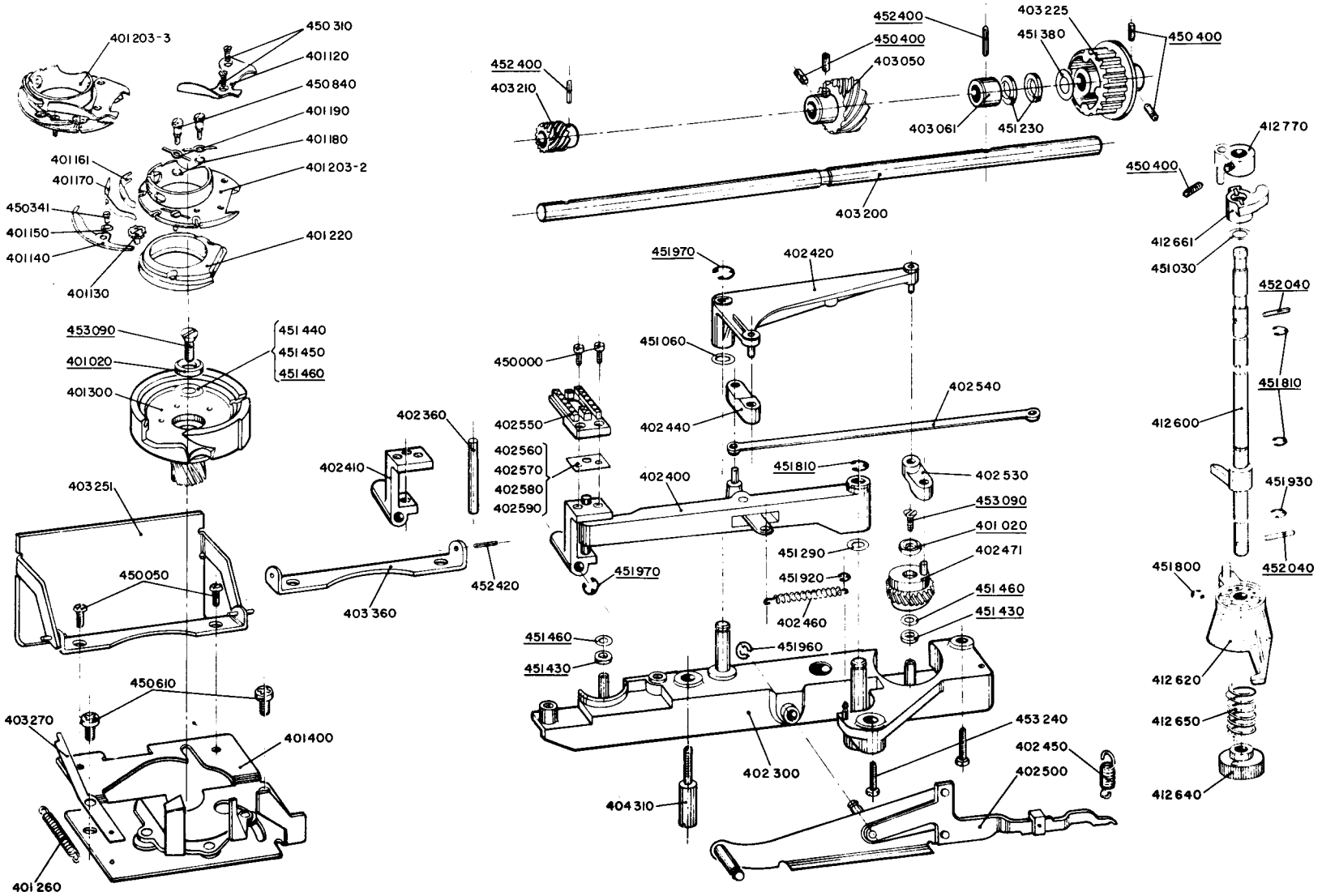
401203-3
450310
401120
450840
401190
401180
401203-2
401161
401170
450341
401150
401140
401130
401220
453090
401020
401300
451440
451450
451460
403251
450050
403270
450610
401400
401260
402360
402410
403360
452420
402560
402570
402580
402590
450000
402550
451970
402420
451060
402440
402540
402400
451810
402530
453090
401020
451290
402471
451920
402460
451460
451430
451960
402300
404310
453240
402450
402500
452400
450400
403210
403050
403225
451380
403061
451230
403200
412770
412661
451030
452040
451810
412600
451930
451800
412620
412650
412640

404621 404641 404661	SP TSP SU	Plaque identification Erkennungsplatte Identification plate Placa identificación
404631 404651 404671	SP TSP SU	Plaque marquages Markierungsplatte Markings plate Placa marcas
408370	Ressort rappel Zugfeder	Draw spring Resorte llamada
409100	Excentrique centrage Zentrierexzenter	Centering eccentric Excéntrica centraje
409140	Guide touche décentrage Dezentriertastenführung	Decentering key guide Guía paro descentraje
409150	Levier jetée Stichbreitehebel	Stitch width lever Palanca ancho punto
409160	Douille levier jetée Stichbreitehebelhülse	Stitch width lever sleeve Manguito pal. ancho punto
409170	Levier commande jetée Stichbreitesteuerhebel	Stitch width control lever Palanca mando ancho punto
409180	Entretoise levier jetée Stichbreitehebelscheibe	Stitch width lever spacer Separación pal. ancho punto
409200	Plaque poste commande SP Einstellwerkplatte SP	Elnagraph plate SP Placa Elnagrafo SP
409230 409430 409530	SP TSP SU	Moyeu poste commande Einstellwerknabe Elnagraph hub Cubo Elnagrafo
409241	Roue tangente Tangierrad	Elnagraph pinion Rueda tangente
409260	Levier centrage Zentrierhebel	Centering lever Palanca centraje
409271	Coulisse berceau Schwingekulisse	Cradle slide link Corredera soporte oscilante
409290	Fourche sélection Wählgabel	Selection fork Horquilla selección
409310	Levier sélection Wählhebel	Selection lever Palanca selección
409320	Tâteur levier sélection Wählhebelabtaster	Selection lever feeler Palpador palanca selección
409361	Ressort levier cde jetée Stichbreitesteuerhebelfeder	St. width cont. lev. spring Resorte pal. mando ancho p.
409380	Touche boutonnière Knopflochtaste	Buttonhole key Paro ojal
409390	Touche décentrage Dezentriertaste	Decentering key Paro descentraje
409400	Plaque poste cde TSP SU Einstellwerkplatte TSP SU	Elnagraph plate TSP SU Placa Elnagrafo TSP SU
409700	Support levier renvoi Umlenkhebelstütze	Reversing lever support Soporte palanca reenvío
409710	Levier renvoi Umlenkhebel	Reversing lever Palanca reenvío
409730	Ressort levier renvoi Umlenkhebelfeder	Reversing lever spring Resorte palanca reenvío
409750	Levier débrayage Auslösehebel	Disengaging lever Palanca desembrague
409760	Bielle débrayage tâteur Abtasterauslösepleuel	Feeler disengaging rod Biela desembrague palpador
409770	Excentrique débrayage Auslöseexzenter	Disengaging eccentric Excéntrica desembrague
409850	Support réglage transport Stoffschubeinstellstütze	Feed control support Soporte reglaje transporte
409870	Molette réglage transport Stoffschubeinstellscheibe	Feed control wheel Rueda reglaje transporte
409890	Ressort frein molette Scheibebremsfeder	Wheel brake spring Resorte freno rueda
409900	Guide glissière Gleitschienenführung	Slide rail guide Guía corredera
409920	Galet levier renvoi Umlenkhebelrolle	Reversing lever roller Rodillo palanca reenvío
409930	Levier molette Scheibehebel	Wheel lever Palanca rueda
409950	Glissière réglage transport Stoffschubgleitschiene	Feed control slide rail Corredera reglaje transp.

409980	Plaquette réglage transport Stoffschubplättchen	Feed control plate Plaquita reglaje transporte
411070	Butée axe Achsanschlag	Axle stop Tope eje
412430	Positionneur bouton jetée Stichbreiteknopfwähler	Stitch width knob selector Selector botón ancho punto
412500	Bouton selection SU Wählknopf SU	Selection knob SU Botón selección SU
412510	Plaquette bouton sél. SU Wählknopfplättchen SU	Selection knob plate SU Plaquita botón selección SU
412520	Came sélection Wählnocken	Selection cam Leva selección
412530	Came décentrage Dezentriernocken	Decentering cam Leva descentraje
412550	Bouton selection SP TSP Wählknopf SP TSP	Selection knob SP TSP Botón selección SP TSP
412560	Plaquette bout. sél. SP TSP Wählknopfplättchen SP TSP	Selection knob plate SP TSP Plaquita botón sel. SP TSP
412671	Tige commande Steuerachse	Control shaft Eje mando
412680	Coulisse réglage transport Stoffschubsteuerkulisse	Feed control slide link Corredera reglaje transp.
412690	Ressort tige commande Steuerachsefeder	Control shaft spring Resorte eje mando
412750	Frein bouton Knopfbremse	Knob brake Freno botón
412801	Bouton transport SP Stichlängeknopf SP	Stitch length knob SP Botón largo punto SP
412821	Plaquette bouton transp. SP Stichlängeknopfpl. SP	Stitch length knob plate SP Plaquita botón largo p. SP
412830	Positionneur bouton transp. Stichlängeknopfwähler	Stitch length knob selector Selector botón largo punto
412840	Came réglage transport Stoffschubsteuernocken	Feed control cam Leva reglaje transporte
412851	Bouton transport TSP SU Stichlängeknopf TSP SU	Stitch length knob TSP SU Botón largo bunto TSP SU
412861	Plaquette bouton tr. TSP SU Stichlängeknopfpl. TSP SU	St. l. knob plate TSP SU Plaquita botón l. p. TSP SU
412902	Bouton jetée TSP SU Stichbreiteknopf TSP SU	Stitch width knob TSP SU Botón ancho punto TSP SU
412922	Plaquette bout. jetée TSP SU Stichbreiteknopfpl. TSP SU	St. w. knob plate TSP SU Plaquita botón a. p. TSP SU
412931	Came jetée Stichbreitenocken	Stitch width cam Leva ancho punto
412942	Plaquette bouton jetée SP Stitchbreiteknopfpl. SP	Stitch width knob plate SP Plaquita botón ancho p. SP
412952	Bouton jetée SP Stichbreiteknopf SP	Stitch width knob SP Botón ancho punto SP
416190	Excentrique Exzenter	Eccentric Excéntrica
416441	Tâteur disc Disc-Abtaster	Disc feeler Palpador disco
416450	Support tâteur disc Disc-Abtastertrâger	Disc feeler support Soporte palpador disco
416670-2	Poussoir poste commande Auslösekappe	Push button Botador Elnagrafo
416680	Ejecteur Ausstosser	Ejector Extractor
416690	Ressort éjecteur Ausstossfeder	Ejector spring Resorte extractor
416700	Levier blocage Klinke	Locking lever Palanca retención
416710	Ressort levier blocage Klinkefeder	Locking lever spring Resorte palanca retención
416820	Cale serrage Zwischenlage	Clamping plate Placa fijación
419090	Came incorporée Eingebaute Schablone	Built-in cam Leva incorporada
450000	Vis cylindrique M3x7 Zylinderschraube M3x7	Cylindrical screw M3x7 Tornillo cilíndrico M3x7
450230	Vis cylindrique M3x10 Zylinderschraube M3x10	Cylindrical screw M3x10 Tornillo cilíndrico M3x10
450400	Vis sans tête M4x5 Gewindestift M4x5	Grub screw M4x5 Tornillo sin cabeza M4x5

450550	Vis hexagonale M4x8 Sechskantschraube M4x8	Hexagon screw M4x8 Tornillo hexagonal M4x8
450610	Vis cylindrique bombée M4x6 Linsenzylinderschr. M4x6	Cyl. mushroom screw M4x6 Tornillo cil. abombado M4x6
450870	Vis hexagonale M3x5 Sechskantschraube M3x5	Hexagon screw M3x5 Tornillo hexagonal M3x5
450880	Vis moyeu M4 Nabeschraube M4	Hub screw M4 Tornillo cubo M4
450900	Ecrou hexagonal M4 Sechskantmutter M4	Hexagon nut M4 Tuerca hexagonal M4
451060	Rondelle 5x0,5 Scheibe 5x0,5	Washer 5x0,5 Arandela 5x0,5
451090 451140 451150	7x0,2 7x0,1 7x0,05	Rondelle Scheibe Washer Arandela
451100	Rondelle 3x0,5 Scheibe 3x0,5	Washer 3x0,5 Arandela 3x0,5
451180	Rondelle 3x0,4 Scheibe 4x0,4	Washer 3x0,4 Arandela 3x0,4
451240	Rondelle 8x1,3 Scheibe 8x1,3	Washer 8x1,3 Arandela 8x1,3
451330	Rondelle 4x0,8 Scheibe 4x0,8	Washer 4x0,8 Arandela 4x0,8
451410	Rondelle 4x0,4 Scheibe 4x0,4	Washer 4x0,4 Arandela 4x0,4
451420	Rondelle 6x1 Scheibe 6x1	Washer 6x1 Arandela 6x1
451560	Bague self-locking 14 Self-locking Ring 14	Self-locking ring 14 Anillo self-locking 14
451640	Rondelle élastique 7x0,1 Federscheibe 7x0,1	Spring washer 7x0,1 Arandela elástica 7x0,1
451680	Rondelle bombée 3x0,5 Spannscheibe 3x0,5	Conical washer 3x0,5 Arandela bombada 3x0,5
451780	Rondelle bombée 6x0,3 Spannscheibe 6x0,3	Conical washer 6x0,3 Arandela bombada 6x0,3
451800	Arrêt 3,2 Haltefeder 3,2	Lock spring 3,2 Retención 3,2
451830	Arrêt 2,3 Haltefeder 2,3	Lock spring 2,3 Retención 2,3
451930	Arrêt 5 Haltefeder 5	Lock spring 5 Retención 5
451970	Arrêt 4 Haltefeder 4	Lock spring 4 Retención 4
452080	Goupille élastique 2x6 Federstift 2x6	Spring pin 2x6 Clavija elástica 2x6
452090	Goupille cylindrique 1,5x12 Zylinderstift 1,5x12	Cylindrical pin 1,5x12 Clavija cilíndrica 1,5x12
452400	Goupille élastique 2x14 Federstift 2x14	Spring pin 2x14 Clavija elástica 2x14
452410	Goupille élastique 1x4 . Federstift 1x4	Spring pin 1x4 Clavija elástica 1x4
452500	Douille centrage 4 Zentrierhülse 4	Centering sleeve 4 Manguito centraje 4
453041	Ecrou hexagonal M3 Sechskantmutter M3	Hexagon nut M3 Tuerca hexagonal M3
453180	Ecrou auto-bloquant M4 Selbstsperrende Mutter M4	Self-locking nut M4 Tuerca auto-freno M4
453240	Vis cylindrique M4x14 Zylinderschraube M4x14	Cylindrical screw M4x14 Tornillo cilíndrico M4x14
453300	Vis support levier sél. M4 Wählhebelträgerschr. M4	Sel. lever support screw M4 Tornillo sop. pal. sel. M4

Jeux de transformation
Umbausätze
Conversion sets
Juegos de transformación

459530	SP en SU SP in SU	SP into SU SP en SU
459540	TSP en SU TSP in SU	TSP into SU TSP en SU

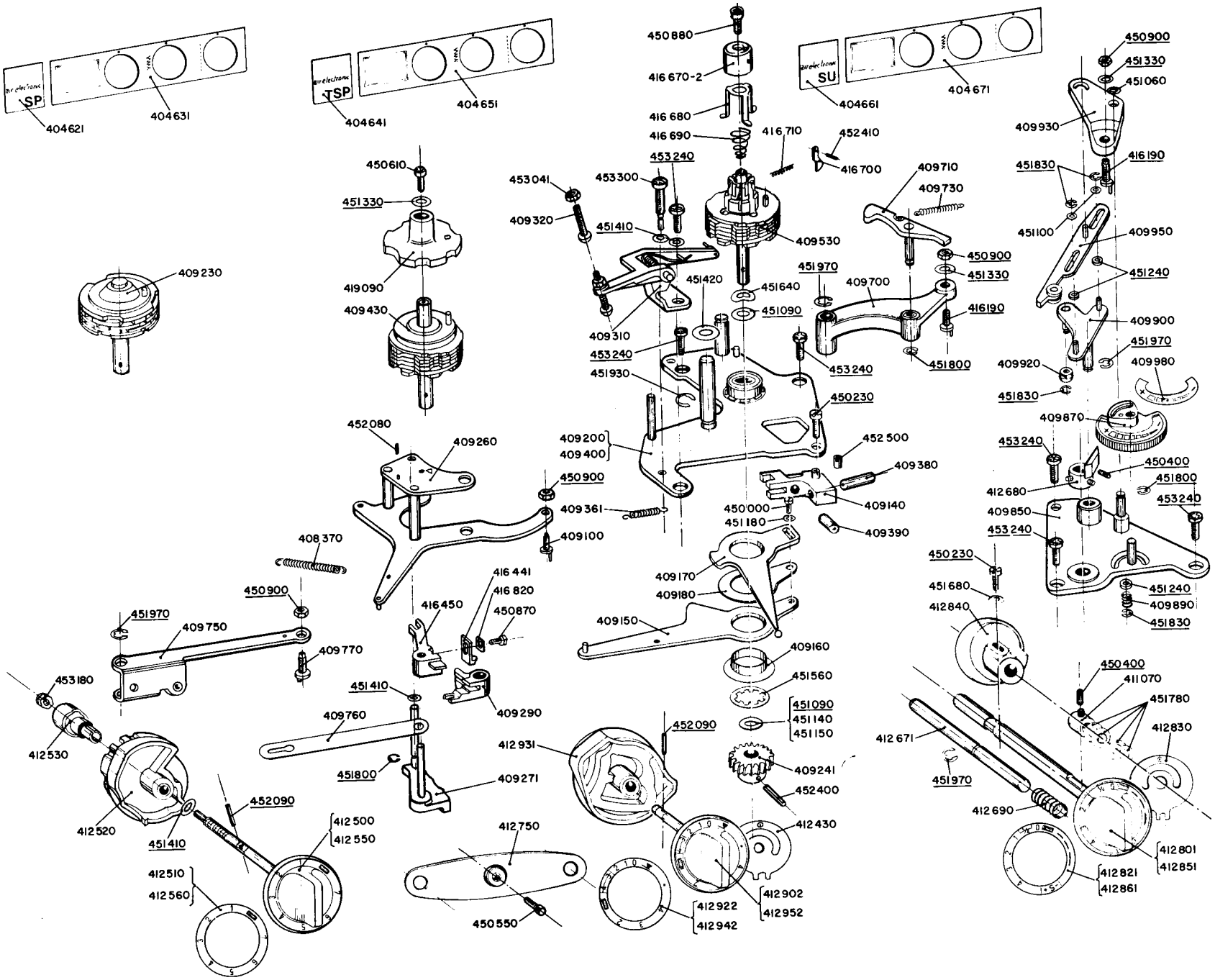
SP
404621
404631
TSP
404641
404651
SU
404661
404671
450880
416 670-2
416 680
416 690
416 710
452 410
416 700
453 240
453 300
453 041
409 320
451 410
409 530
409 710
409 730
450 900
451 330
451 970
409 700
416 190
451 420
451 640
451 090
409 310
453 240
451 930
453 240
451 800
450 230
409 200
409 400
452 500
409 380
409 140
450 000
451 180
409 390
409 361
409 100
409 170
409 180
409 150
409 160
451 560
451 090
451 140
451 150
409 241
452 400
412 430
412 931
452 090
412 750
450 550
412 922
412 942
412 902
412 952
450 610
451 330
419 090
409 430
409 230
452 080
409 260
408 370
450 900
451 970
409 750
409 770
453 180
412 530
412 520
451 410
452 090
412 500
412 550
412 510
412 560
416 441
416 820
416 450
450 870
409 290
409 760
451 800
409 271
450 900
451 330
451 060
409 930
416 190
451 830
451 100
409 950
451 240
409 900
451 970
409 920
409 980
451 830
409 870
453 240
450 400
451 800
412 680
453 240
409 850
453 240
450 230
451 680
412 840
451 240
409 890
451 830
450 400
411 070
451 780
412 830
412 671
451 970
412 690
412 801
412 851
412 821
412 861

402020	Maneton Pleuel	Rod Manetón
433010	220 V	Moteur 75 W
433050	100÷115 V	Motor 75 W
433060	240 V	Motor 75 W
433070	110/220 V	Motor 75 W
433011	220 V	Induit
433051	100÷115 V	Rotor
433061	240 V	Armature
433071	110/220 V	Inducido
433020	Stator Stator	Stator Stator
433160	Guide-selfs Selfführung	Self guide Guia selfs
433170	Flasque moteur droite Motorflansch rechts	Motor flange right Portacojinete motor der.
433180	Flasque moteur gauche Motorflansch links	Motor flange left Portacojinete motor izq.
433270	Protège-câbles Kabelschutz	Cable protector Protección cables
433280-1	Support moteur Motorträger	Motor support Soporte motor
433280-2	Support moteur 110/220 V Motorträger 110/220 V	Motor support 110/220 V Soporte motor 110/220 V
433320	Support résistance inf. Untere Widerstandsstütze	Lower resistance support Soporte resistencia inf.
433330	Support résistance sup. Obere Widerstandsstütze	Upper resistance support Soporte resistencia sup.
433340	110/220 V	Câble polarité positive
433360	220 V	Polaritätskabel positiv
433370	100÷115 V	Polarity cable positive
433380	240 V	Cable polaridad positiva
433365	220 V 110/220 V	Câble polarité négative
433375	100÷115 V	Polaritätskabel negativ
433385	240 V	Polarity cable negative Cable polaridad negativa
433410	220 V 110/220 V	Câble masse moteur
433421	100÷115 V	Motormassekabel
433430	240 V	Motor mass cable Cable masa motor
433451	Gaine jaune 4,8/5,5x11 Gelbe HÜlse 4,8/5,5x11	Yellow sleeve 4,8/5,5x11 Vaina amarilla 4,8/5,5x11
433460	Gaine rouge 4,8/5,5x11 Rote Hülse 4,8/5,5x11	Red sleeve 4,8/5,5x11 Vaina roja 4,8/5,5x11
433470	Gaine noire 4,8/5,5x11 Schwarze HÜlse 4,8/5,5x11	Black sleeve 4,8/5,5x11 Vaina negra 4,8/5,5x11
433521	Gaine noire 8/9x80 220 V Schwarze HÜlse 8/9x80 220 V	Black sleeve 8/9x80 220 V Vaina negra 8/9x80 220 V
433531	Gaine grise 8/9x80 Graue HÜlse 8/9x80	Grey sleeve 8/9x80 Vaina gris 8/9x80
433550	Gaine résistance 3/4x35 Widerstandshülse 3/4x35	Resistance sleeve 3/4x35 Vaina resistencia 3/4x35
433600	Résistance 25 W 110/220 V Widerstand 25 W 110/220 V	Resistance 25 W 110/220 V Resistencia 25 W 110/220 V
436401	Base pédale Anlassergrundplatte	Foot control base Base pedal
436410-1	Couvercle pédale Anlasserdeckel	Foot control cover Cubierta pedal
436410-2	Pédale Fussanlasser	Foot control Pedal
436420	Plaque retenue membrane Membranehalteplatte	Membrane holding plate Placa retención membrana
436430	Membrane pédale Anlassermembrane	Foot control membrane Membrana pedal
436440	Pied pédale Anlasserfuss	Foot control foot Pie pedal
436451	Embout tuyau Schlauchstutzen	Tube nozzle Boquilla tubo
436470	Douille tuyau Schlauchhülse	Tube sleeve Vaina tubo
436490-1	Tuyau pédale Anlasserschlauch	Foot control tube Tubo pedal
436490-2	Tuyau pédale assemblé Anlasserschlauch montiert	Foot control tube assembled Tubo pedal montado
436500	Raccord tuyau pédale Schlauchstutzenverbindung	Tube nozzle joint Empalme boquilla tubo
439071	Box pédale Anlasser-box	Foot control box Caja pedal
440152	Galet moteur Antriebsrolle	Friction wheel Rodillo intermedio
440192	Support galet Antriebsrollestütze	Friction wheel support Soporte rodillo intermedio
440231-1	Balai Kohlebürste	Carbon brush Escobilla
440231-2	Balai et ressort Kohlebürste und Feder	Carbon brush and spring Escobilla y resorte
440241	Ressort balai Kohlebürstefeder	Carbon brush spring Resorte escobilla
440250	Arrêt ressort balai Kohlebürstefederhalter	Brush spring stop Retención resorte escobilla
440260	Bouchon balai Kohlebürstekappe	Carbon brush cap Capuchón escobilla
440271	Poulie moteur Motorscheibe	Motor pulley Polea motor
440322	Ressort support galet Rollestützefeder	Wheel support spring Resorte soporte rodillo
440410	Grain fixation poulie Motorscheibekern	Motor pulley grain Pastilla polea motor
443172	Self moteur 110/220 V Motorself 110/220 V	Motor self 110/220 V Self motor 110/220 V
443980	Cosse femelle 2,8 Weiblicher Kabelschuh 2,8	Female wire clip 2,8 Terminal hembra 2,8
446000	Cosse 3,5 Kabelschuh 3,5	Wire clip 3,5 Terminal 3,5
446851	2 m (CH)	
446860	2 m	
446870	2,70 m (NZ)	
446875	2,70 m (AUS)	Cordon connecteur
446881	2,50 m	Anschlusskabel
446891	2,50 m (USA)	Connector cord
446900-2	2,50 m	Cordón conector
446900-3	2,50 m (GB/IRL)	
446910	2 m (D)	
802250	2,50 m (USA)	
450520	Vis fix. poulie moteur M4 Motorscheibeschraube M4	Motor pulley screw M4 Tornillo polea motor M4
450600	Vis cyl. bombée M4x10 Linsenzylinderschr. M4x10	Cyl. mushroom screw M4x10 Tornillo cil. abomb. M4x10
451051	Rondelle 4x0,2 Scheibe 4x0,2	Washer 4x0,2 Arandela 4x0,2
451070	Rondelle 8x0,5 Scheibe 8x0,5	Washer 8x0,5 Arandela 8x0,5
451680	Rondelle bombée 3x0,5 Spannscheibe 3x0,5	Conical washer 3x0,5 Arandela bombada 3x0,5
451750	Rondelle bombée 4x0,4 Spannscheibe 4x0,4	Conical washer 4x0,4 Arandela bombada 4x0,4
451800	Arrêt 3,2 Haltefeder 3,2	Lock spring 3,2 Retención 3,2
451810	Arrêt 5 Haltefeder 5	Lock spring 5 Retención 5
453030	Vis taraudeuse M3,5x13 Kerbschraube M3,5x13	Tapping screw M3,5x13 Tornillo cortarosca M3,5x13
453210	Vis Taptite M3x10 Taptiteschraube M3x10	Taptite screw M3x10 Tornillo Taptite M3x10
453230	Vis Plastite 3,5x12 Plastiteschraube 3,5x12	Plastite screw 3,5x12 Tornillo Plastite 3,5x12
453310	Vis Parker 3x9,5 Parkerschraube 3x9,5	Parker screw 3x9,5 Tornillo Parker 3x9,5

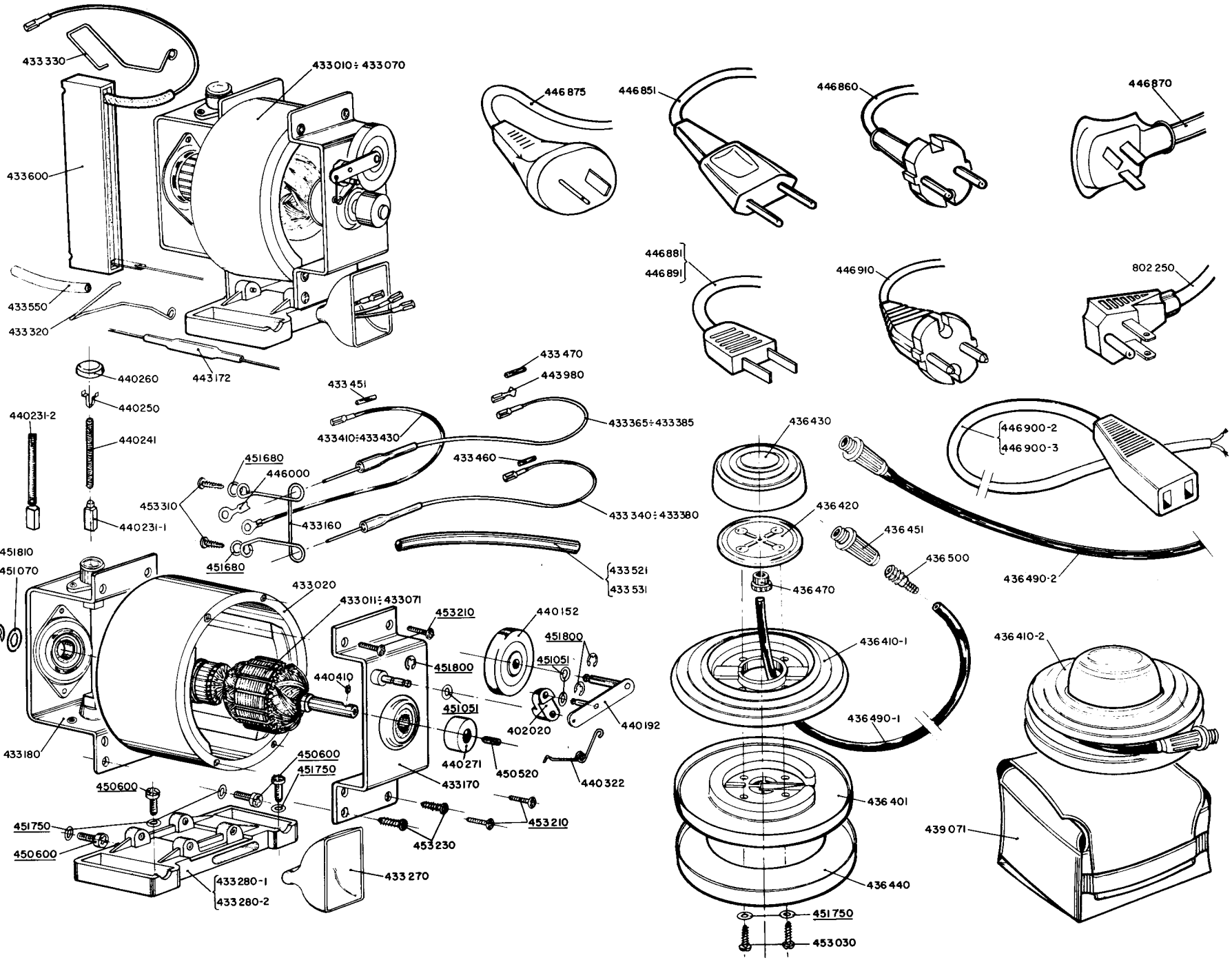
433330
433010÷433070
433600
433550
433320
443172
440260
440250
440231-2
440241
440231-1
433451
433410÷433430
433470
443980
433365÷433385
433460
433340÷433380
433521
433531
451680
446000
453310
433160
451680
451810
451070
433020
433011÷433071
433180
440410
453210
451800
451051
440152
451800
451051
402020
440192
440271
450520
440322
433170
450600
451750
450600
451750
450600
453210
453230
433270
433280-1
433280-2
446875
446851
446860
446870
446881
446891
446910
802250
436430
436420
436451
436500
436470
446900-2
446900-3
436490-2
436410-1
436490-1
436401
436440
451750
453030
436410-2
439071

404520	Butée bobineur Spuleranschlag	Bobbin winder stop Paro devanador
404530	Plaque butée bobineur Spuleranschlagsplatte	Bobbin winder stop plate Placa paro devanador
433510	Gaine noire 4,8/5,5x18 Schwarze HÜlse 4,8/5,5x18	Black sleeve 4,8/5,5x18 Vaina negra 4,8/5,5x18
434000	Plaque arrière Hintere Deckplatte	Rear cover plate Placa posterior
434010	115 V (USA)	
434050	240 V	Plaque arrière complète
434060	220 V	Hintere Deckplatte komplett
434080	115 V	Rear cover plate complete
434090	100 V	Placa posterior completa
436300	110/220 V	
434020	Support interrupteur Schalterträger	Switch support Soporte interruptor
434030	Bride plaque arrière Hintere Deckplattehalter	Rear cover plate bracket Brida placa posterior
434041	Bouton réglage vitesse Geschwindigkeitsknopf	Speed control knob Botón reglaje velocidad
434100	Socle connecteur Verbindungssockel	Connector base Base conectora
434130	Cosse femelle 6,3 Weiblicher Kabelschuh 6,3	Female wire clip 6,3 Terminal hembra 6,3
434140	Cosse femelle 2,8 Weiblicher Kabelschuh 2,8	Female wire clip 2,8 Terminal hembra 2,8
434150	Socle connecteur (USA) Verbindungssockel (USA)	Connector base (USA) Base conectora (USA)
434200	Plot plaque arrière Hintere Deckplattestütze	Rear cover plate support Soporte placa posterior
434230	Porte-contact Kontaktträger	Contact carrier Portacontacto
434300	Ressort porte-contact Kontaktträgerfeder	Contact carrier spring Resorte portacontacto
434311	Membrane actuateur Aktuatormembrane	Actuator membrane Membrana actuador
434340	Protection circuit Schaltungsschutz	Circuit protection Protección circuito
434430	Câble terre (USA) Erdkabel (USA)	Earth cable (USA) Cable tierra (USA)
434760	240 V	Résistance variable
434770	220 V 110/220 V	Regelwiderstand
434780	100÷115 V	Variable resistance Resistencia variable
435500-1	Volet avant cache machine Vordere Schutzklappe	Face protection flap Tablero delantera prot.
435500-2	Cache machine Maschineschutz	Machine protection Protección máquina
435510	Volet frontal cache machine Frontschutzklappe	Front protection flap Tablero frontal prot.
435520	Volet arrière cache machine Hintere Schutzklappe	Rear protection flap Tablero posterior prot.
435530	Loquet cache machine Maschineschutzriegel	Machine protection clasp Cierre protección máquina
435540	Ressort loquet cache mach. Schutzriegelfeder	Protection clasp spring Resorte cierre protección
435550	Axe charnière cache machine Schutzscharnierstift	Protection hinge pin Eje charnela protección
436050	110/220 V	
436110	220÷240 V	Circuit régulateur
436120	115 V	Reglerschaltung
436130	100 V	Regulator circuit
436140	115 V (USA)	Circuito regulador
436090	Circuit commut. 110/220 V Kommutationsschalt. 110/220 V	Commut. circuit 110/220 V Circuito comm. 110/220 V
436210	240 V	
436220	220 V	Base actuateur
436240	115 V	Aktuatorgrundplatte
436250	100 V	Actuator base
436260	110/220 V	Base actuador
439400	Coquille gauche Linke Schale	Left shell Coquilla izquierda
439410	Coquille droite Rechte Schale	Right shell Coquilla derecha
439430	Carton machine Maschinekarton	Machine carton Cartón máquina

439460	38	Etiquette
439470	58	Etikett
439480	68	Label Etiqueta
439465	38	Etiquette bi-voltage
439475	58	Etikett Zweispannung
439485	68	Label dual-voltage Etiqueta bi-voltaje
439650	Fourre polyethylène Polyätylen HÜlle	Polyethylene cover Funda polietileno
443760	Gaine noire 6/7x50 Schwarze HÜlse 6/7x50	Black sleeve 6/7x50 Vaina negra 6/7x50
449200	CEE	
449210	UL 115 V	
449220	DO NOT EARTH DOUBLE INSULATED 230÷240 V	
449230	CEE 110/220 V AUTOMATIC	Plaquette caractéristiques Aufschriftenschild
449251	CEE ASEV D FN 220 V ÖVE KEMAKEUR	Specification plate Plaquita caracteristicas
449260	CEE BEAB 240 V	
449270	CSA 115 V	
449280	CEE N S 220 V	
450240	Vis cylindrique M3x5 Zylinderschraube M3x5	Cylindrical screw M3x5 Tornillo cilíndrico M3x5
450600	Vis. cyl. bombée M4x10 Linsenzylinderschr. M4x10	Cyl. mushroom screw M4x10 Tornillo cil. abomb. M4x10
450710	Vis Parker 3x6 Parkerschraube 3x6	Parker screw 3x6 Tornillo Parker 3x6
451055	Rondelle 4x0,2 (USA) Scheibe 4x0,2 (USA)	Washer 4x0,2 (USA) Arandela 4x0,2 (USA)
451100	Rondelle 3x0,5 Scheibe 3x0,5	Washer 3x0,5 Arandela 3x0,5
451160	Rondelle 3x0,2 Scheibe 3x0,2	Washer 3x0,2 Arandela 3x0,2
451410	Rondelle 4x0,4 Scheibe 4x0,4	Washer 4x0,4 Arandela 4x0,4
451710	Rondelle dentée 4x0,5 (USA) Zahnscheibe 4x0,5 (USA)	Toothed washer 4x0,5 (USA) Arandela dentada 4x0,5 (USA)
451890	Bague self-locking 3 Self-locking Ring 3	Self-locking ring 3 Anillo self-locking 3
451920	Arrêt 1,9 Haltefeder 1,9	Lock spring 1,9 Retención 1,9
452790	Fausse vis 2x5 (CDN) Hammerschraube 2x5 (CDN)	Hammer screw 2x5 (CDN) Remache espirado 2x5 (CDN)
453201	Vis taraudeuse 3x8 Kerbschraube 3x8	Tapping screw 3x8 Tornillo cortarosca 3x8
453250	Vis taraudeuse 3x13 Kerbschraube 3x13	Tapping screw 3x13 Tornillo cortarosca 3x13
453260	Vis taraudeuse 3x19 Kerbschraube 3x19	Tapping screw 3x19 Tornillo cortarosca 3x19
802630	Cosse 4 (USA) Kabelschuh 4 (USA)	Wire clip 4 (USA) Terminal 4 (USA)
803970	220 V	Interrupteur lumineux
803975	100÷115 V	Leuchtschalter
803980	240 V	Illuminated switch Interruptor luminoso

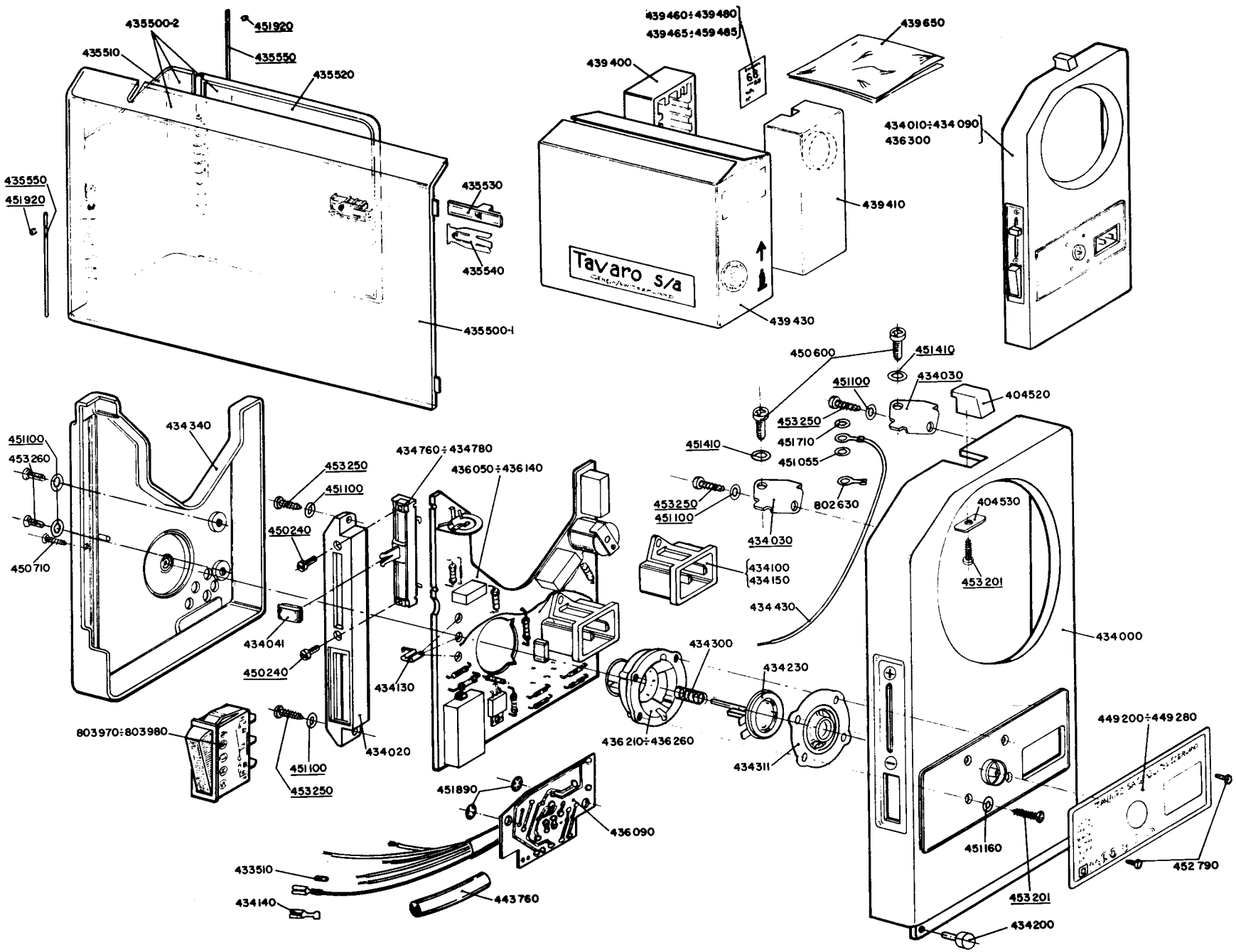
435500-2
451920
435510
435550
435520
435550
451920
435530
435540
435500-1
439460÷439480
439465÷459485
439650
439400
439410
Tavaro s/a
439430
434010÷434090
436300
450600
451410
434030
404520
451100
453250
451710
451055
451410
453250
451100
802630
434030
404530
453201
434100
434150
434430
434000
434300
434230
436210÷436260
434311
449200÷449280
452790
451160
453201
434200
434340
451100
453260
450710
453250
451100
450240
434760÷434780
436050÷436140
434041
450240
434130
434020
803970÷803980
451100
453250
451890
436090
433510
434140
443760

424020-4	Fond coffret Elna-discs Elna-Disc Kästchenboden	Elna-disc case bottom Fondo estuche Elna-discos
424020-6	Coffret Elna-discs Elna-Disc Kästchen	Elna-disc case Estuche Elna-discos
424030	Couv. coffret Elna-discs Elna-Disc Kästchendeckel	Elna-disc case cover Cub. estuche Elna-discos
424040-2	Base coffret bobines Spulenkästchenboden	Spool case bottom Base estuche bobinas
424040-5	Coffret bobines Spulenkästchen	Spool case Estuche bobinas
424061	Poinçon Ahle	Awl Punzón
424070	Plaquette oeillet 2 mm Lochstickplättchen 2 mm	Eyelet plate 2 mm Plaquita ojalillos 2 mm
424090	Plaquette oeillet 4 mm Lochstickplättchen 4 mm	Eyelet plate 4 mm Plaquita ojalillos 4 mm
424110	Plaquette bouton Knopfplättchen	Button plate Plaquita botones
424220 424230 424470 424480	Nm 80/2,7 Nm 90/2,7 Nm 70/2 Nm 80/2	Etui 3 aiguilles jumelées Etui 3 Zwillingsnadeln Box 3 twin needles Estuches 3 agujas gemelas
424240 424245 424260	Nm 90 (Stretch) Nm 75 (Stretch) Nm 90 (Jeans)	Etui 5 aiguilles Etui 5 Nadeln Box 5 needles Estuche 5 agujas
424361 424371 424381 424391	Nm 60 Nm 70 Nm 80 Nm 90	Etui 10 aiguilles Etui 10 Nadeln Box 10 needles Estuche 10 agujas
424451 426261	Nm 70÷90 Nm 60÷110	Assortiment 5 aiguilles Sortiment 5 Nadeln Assortment 5 needles Surtido 5 agujas
424462 426271	Nm 70÷90 Nm 60÷110	Assortiment 10 aiguilles Sortiment 10 Nadeln Assortment 10 needles Surtido 10 agujas
424830 424840 424850 424860 424870 424880 424890	Nm 60 Nm 70 Nm 80 Nm 90 Nm 100 Nm 110 Nm 120	Etui 5 aguilles Etui 5 Nadeln Box 5 needles Estuche 5 agujas
424990	Protection doigts Fingerschutz	Finger protection Protección dedos
425001	Pied de biche Nähfuss	Presser foot Pie normal
425005	Pied de biche (téflon) Nähfuss (Teflon)	Presser foot (teflon) Pie normal (teflón)
425040	Pied à repriser Stopffuss	Darning foot Pie zurcidor
425071	Pied fronceur Kräuslerfuss	Gathering foot Pie fruncidor
425080	Pied rabatteur Kappfuss	Felling foot Pie costura aplastada
425090	Pied soutacheur Soutachierfuss	Braiding foot Pie trencillador
425111	Pied fermeture éclair Reissverschlussfuss	Zipper foot Pie cierres cremallera
425140	Pied bouton réglable Verstellbarer Knopffuss	Adjustable button foot Pie botones reglable
425171	Pied point caché Blindstichfuss	Blind stitch foot Pie punto invisible
425230	Pied cordonnets Kordelfuss	Multiple cord foot Pie cordoncillos
425260	Pied nervures Biesenfuss	Tucker foot Pie nervaduras
425290	Pied ourlet roulé Rollsaumfuss	Rolled hem foot Pie dobladillos enrollados
425300 425310 425320	2 mm 4 mm 6 mm	Pied ourleur Säumerfuss Hemmer foot Pie dobladillador
425341	Pied ouateur Wattierfuss	Quilting foot Pie acolchador
425370	Pied à rouleaux Rollenfuss	Roller foot Pie a rodillos
425420-3	Pied bourdon Kordonfuss	Embroidery foot Pie bordón
425440-3	Pied boutonnière Knopflochfuss	Buttonhole foot Pie ojalador
425450	Pied bourdon (métallique) Kordonfuss (Metall)	Embroidery foot (metallic) Pie bordón (metálico)
425455	Pied bourdon (téflon) Kordonfuss (Teflon)	Embroidery foot (teflon) Pie bordón (teflón)
425500	Pied à usages multiples Mehrzweckfuss	Multi-purpose foot Pie de usos multiples
425550	Pied rideaux-filets Netzgardinenfuss	Net curtain foot Pie cortinillas
425570	Guide longeur boutonnière Knopflochlängelineal	Buttonhole length guide Guia largo ojales
425600	Pied boucle Schlingenfuss	Looping foot Pie bucle
426000	Canette Spülchen	Bobbin Bobina
426070	Couvercle coffret bobines Spulenkästchendeckel	Spool case cover Cubierta estuche bobinas
426111	Pinceau Pinsel	Dust brush Pincel
426121	Tournevis Schraubenzieher	Screwdriver Destornillador
426131	Couteau boutonnière Knopflochmesser	Buttonhole knife Cuchillo ojales
426141	Etui couteau boutonnière Knopflochmesseretui	Buttonhole knife case Estuche cuchillo ojales
426200	Plaquette à repriser Stopfplättchen	Darning plate Plaquita para zurcir
426350	Burette huile Oeler	Oiler Alcuza aceite
426400	Guide-tissu Stoffführung	Cloth guide Guia tela
426420	Vis guide-tissu M4 Stoffführungsschraube M4	Cloth guide screw M4 Tornillo guia tela M4
426601	Enfile-aiguille Nadeleinfädler	Needle threader Enhebra agujas
426701-2	Coffret accessoires Zubehörkästchen	Accessory box Estuche accesorios
426701-3	Coffret accessoires complet Zubehörkästchen komplett	Accessory box complete Estuche accesorios completo
426750-2	Trousse Elna-discs Elna-Disc Tasche	Elna-disc bag Bolsa Elna-discos
426750-3	Trousse Elna-discs complète Elna-Disc Tasche komplett	Elna-disc bag complete Bolsa Elna-discos completa
428001÷	Elna-disc No 1÷ Elna-Disc Nr. 1÷	Elna-disc No. 1÷ Elna-disco Núm. 1÷
428101÷	Elna-disc No 101÷ Elna-Disc Nr. 101÷	Elna-disc No. 101÷ Elna-disco Núm. 101÷
450781	Vis fixation M2,5x5,5 Befestigungsschr. M2,5x5,5	Fixation screw M2,5x5,5 Tornillo fijación M2,5x5,5
451830	Arrêt 2,3 Haltefeder 2,3	Lock spring 2,3 Retención 2,3

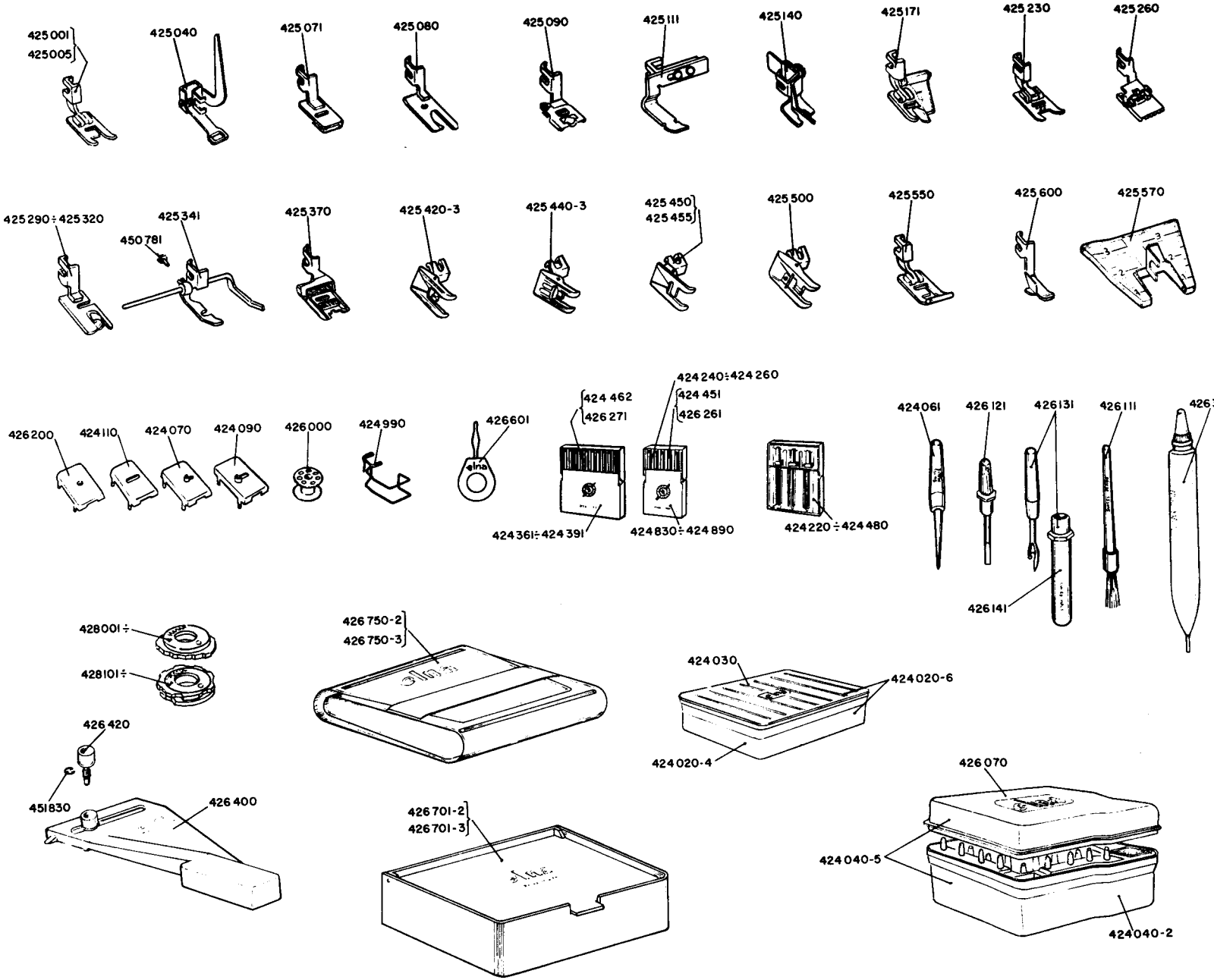
425001
425005
425040
425071
425080
425090
425111
425140
425171
425230
425260
425290÷425320
450781
425341
425370
425420-3
425440-3
425450
425455
425500
425550
425600
425570
426200
424110
424070
424090
426000
424990
426601
424462
426271
424240÷424260
424451
426261
424361÷424391
424830÷424890
424220÷424480
424061
426121
426131
426111
426350
426141
428001÷
428101÷
426420
451830
426400
426750-2
426750-3
424030
424020-6
424020-4
426701-2
426701-3
426070
424040-5
424040-2

104860	Mode emploi monogrammes Monogramm Anleitung	Monogramming instr. chart Modo empleo monogramas
424001-1	Plaque connexions 100 VA Kontaktplatte 100 VA	Contact plate 100 VA Placa conexiones 100 VA
424001-2	Transformateur 100 VA Transformator 100 VA	Transformer 100 VA Transformador 100 VA
424011	Tige contact Kontaktfinger	Contact pin Espiga contacto
424630	Fourche à tapis Teppichgabel	Carpet fork Horquilla para alfombras
424740	Chablon couture Nähschablone	Sewing stencil Patrón costura
424970	Cerceau à repriser 60 mm Stopfrahmen 60 mm	Darning hoop 60 mm Bastidor para zurcir 60 mm
424980	Cerceau à border 138 mm Stickrahmen 138 mm	Embroidery hoop 138 mm Bastidor para bordar 138 mm
425901	Appareil monogrammes Monogramm Apparat	Monogramming attachment Aparato monogramas
425911	Cerceau app. monogrammes Monogramm Apparat Rahmen	Monogramming attachm. hoop Bastidor aparato monogramas
425930	Vis fixation chablon M4 Schablonebefest.schraube M4	Template fixation screw M4 Tornillo fijación patrón M4
425973	A B C D	
425974	E F G H T	Chablon
425975	I J K L M	Schablone
425976	N O P Q	Template
425977	R S U W	Patrón
425978	V X Y Z	
425998	Jeu 6 chablons Satz 6 Schablonen	Set 6 templates Juego 6 patrones

Guides de couture
Nähleitfäden
Sewing guides
Guías de costura

Elna SP "air electronic"

103821	Allemand - deutsch - german - alemán
103822	Anglais - englisch - english - inglés
103823	Danois - dänisch - danish - danés
103824	Espagnol - spanisch - spanish - español
103827	Français - französisch - french - francés
103829	Hollandais - holländisch - dutch - holandés
103831	Italien - italienisch - italian - italiano
103832	Norvégien - norwegisch - norvegian - noruego
103833	Portugais - portugiesisch - portuguese - português

Elna TSP "air electronic"

103841	Allemand - deutsch - german - alemán
103842	Anglais - englisch - english - inglés
103843	Danois - dänisch - danish - danés
103844	Espagnol - spanisch - spanish - español
103847	Français - französisch - french - francés
103849	Hollandais - holländisch - dutch - holandés
103851	Italien - italienisch - italian - italiano
103852	Norvégien - norwegisch - norvegian - noruego
103853	Portugais - portugiesisch - portuguese - português

Elna SU "air electronic"

103860	Africain - afrikanisch - afrikaans - africano
103861	Allemand - deutsch - german - alemán
103862	Anglais - englisch - english - inglés
103863	Danois - dänisch - danish - danés
103864	Espagnol - spanisch - spanish - español
103865	Finnois - finnisch - finnish - finlandés
103867	Français - französisch - french - francés
103869	Hollandais - holländisch - dutch - holandés
103871	Italien - italienisch - italian - italiano
103872	Norvégien - norwegisch - norvegian - noruego
103873	Portugais - portugiesisch - portuguese - português
103874	Suédois - schwedisch - swedish - sueco

Modes d'emploi
Gebrauchsanweisungen
Instruction books
Modos de empleo

Elna SP "air electronic"

103921	Allemand - deutsch - german - alemán
103922	Anglais - englisch - english - inglés
103923	Danois - dänisch - danish - danés
103924	Espagnol - spanisch - spanish - español
103927	Français - französisch - french - francés
103929	Hollandais - holländisch - dutch - holandés
103931	Italien - italienisch - italian - italiano
103932	Norvégien - norwegisch - norvegian - noruego
103933	Portugais - portugiesisch - portuguese - português

Elna TSP "air electronic"

103941	Allemand - deutsch - german - alemán
103942	Anglais - englisch - english - inglés
103943	Danois - dänisch - danish - danés
103944	Espagnol - spanisch - spanish - español
103947	Français - französisch - french - francés
103949	Hollandais - holländisch - dutch - holandés
103951	Italien - italienisch - italian - italiano
103952	Norvégien - norwegisch - norvegian - noruego
103953	Portugais - portugiesisch - portuguese - português

Elna SU "air electronic"

103960	Africain - afrikanisch - afrikaans - africano
103961	Allemand - deutsch - german - alemán
103962	Anglais - englisch - english - ingles
103963	Danois - dänisch - danish - danés
103964	Espagnol - spanisch - spanish - español
103965	Finlandais - finnisch - finnish - finlandés
103967	Français - französisch - french - francés
103969	Hollandais - holländisch - dutch - holandés
103971	Italien - italienisch - italian - italiano
103972	Norvégien - norwegisch - norvegian - noruego
103973	Portugais - portugiesisch - portuguese - português
103974	Suédois - schwedisch - swedish - sueco
103977	Turc - türkisch - turkish - turco
103979	Arabe - arabisch - arabic - árabe

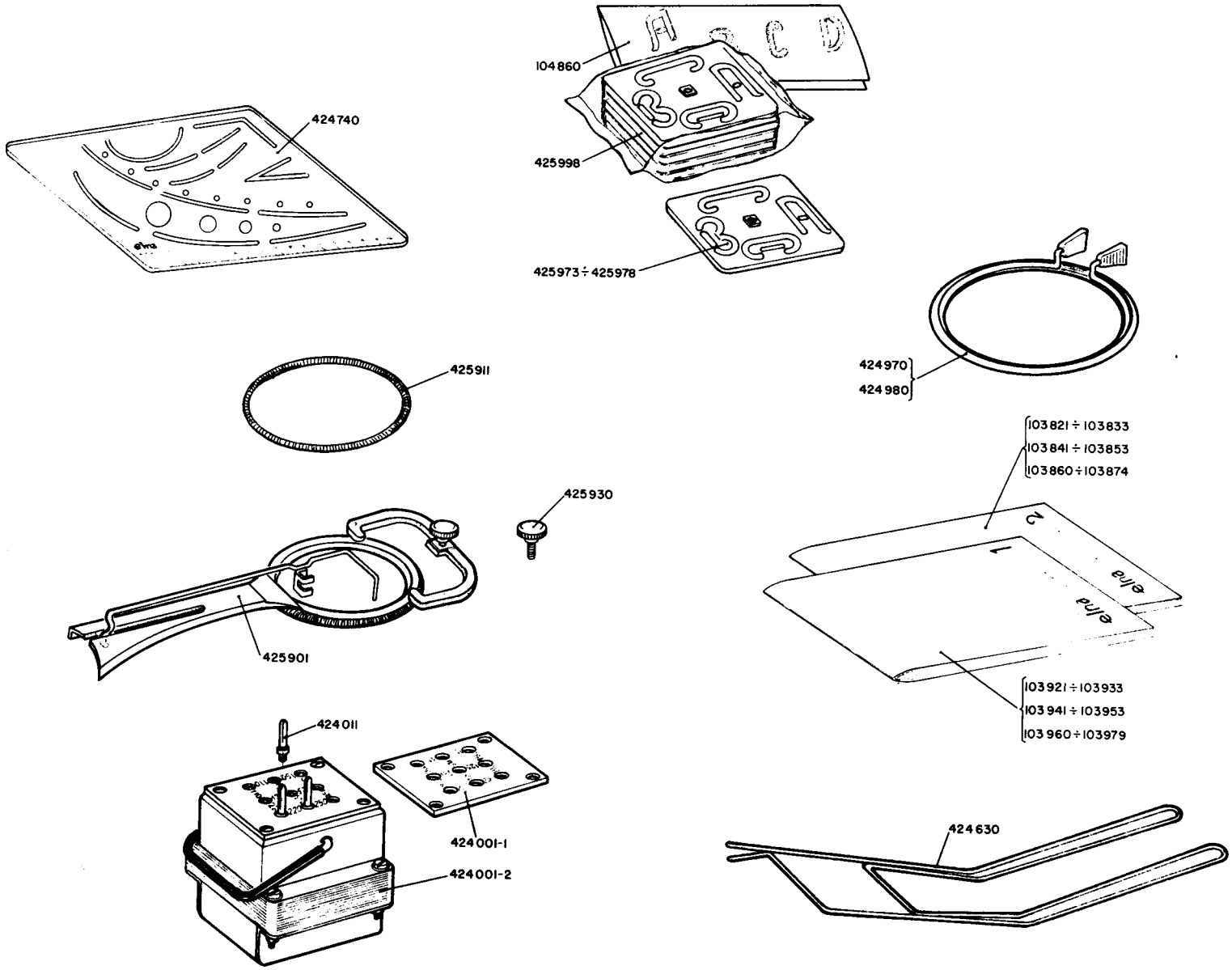
424740
104860
425998
425973÷425978
425911
424970
424980
425930
103821÷103833
103841÷103853
103860÷103874
425901
424011
424001-1
424001-2
103921÷103933
103941÷103953
103960÷103979
424630

402380	Axe 4x15 Achse 4x15	Axle 4x15 Eje 4x15
404230+	Plaquette retenue Halteplättchen	Holding plate Plaquita retención
405061	Cache Abdeckung	Cover Cubierta
405100-3	Table Tisch	Table Placa
405100-4	Table assemblée Tisch montiert	Table assembled Placa montada
405110	Support bâti Gehäusestütze	Casing support Soporte cuerpo
405120-2	Levier support bâti gauche Gehäusestützehebel links	Casing support lever left Palanca soporte cuerpo izq.
405120-3	Levier support bâti droite Gehäusestützehebel rechts	Casing support lever right Palanca soporte cuerpo der.
405130	Levier verrouillage Sperrhebel	Locking lever Palanca cierre
405150	Axe verrouillage Sperrachse	Locking axle Eje cierre
405160	Ressort support bâti Gehäusestützefeder	Casing support spring Resorte soporte cuerpo
405170	Axe support bâti Gehäusestützeachse	Casing support axle Eje soporte cuerpo
405180	Axe table Tischachse	Table axle Eje placa
405190	Bielle liaison Verbindungspleuel	Connecting rod Biela unión
405200	Palier support bâti Gehäusestützelager	Casing support bearing Cojinete soporte cuerpo
405220	Plot levier support bâti Gehäusestützehebelanschlag	Casing support lever stop Paro palanca soporte cuerpo
405230	Ressort axe verrouillage Sperrachsefeder	Locking lever spring Resorte eje cierre
405240	Appui bâti Gehäuseauflage	Casing rest Apoyo cuerpo
406550	Charnière Scharnier	Hinge Charnela
406560	Entretoise charnière Scharnierhülse	Hinge sleeve Manguito charnela
426701-2+	Coffret accessoires Zubehörkästchen	Accessory box Estuche accesorios
426710	Coffret accessoires complet Zubehörkästchen komplett	Accessory box complete Estuche accesorios completo
439500 439510 439520	39 59 69	Etiquette Etikett Label Etiqueta
439505 439515 439525	39 59 69	Etiquette bi-voltage Etikett Zweispannung Label dual-voltage Etiqueta bi-voltaje
439600	Coquille avant Vordere Schale	Face shell Coquilla delantera
439610	Coquille arrière Hintere Schale	Rear shell Coquilla posterior
439630	Carton Machine Maschinekarton	Machine carton Cartón máquina
443600	Douille protection Schutzhülse	Protection sleeve Manguito protección
450570	Vis Taptite pan-head M4x8 Taptite pan-head Schr. M4x8	Taptite pan-head screw M4x8 Torn. Taptite pan-head M4x8
450610-1+	Vis cylindrique bombée M4x6 Linsenzylinderschr. M4x6	Cyl. mushroom screw M4x6 Tornillo cil. abombado M4x6
451800+	Arrêt 3,2 Haltefeder 3,2	Lock spring 3,2 Retención 3,2
451810+	Arrêt 5 Haltefeder 5	Lock spring 5 Retención 5
451980	Arrêt 6 Haltefeder 6	Lock spring 6 Retención 6
452560+	Douille repérage 7 Positionshülse 7	Position sleeve 7 Manguito posición 7
453060	Vis cylindrique M6x14 Zylinderschraube M6x14	Cylindrical screw M6x14 Tornillo cilíndrico M6x14
453100+	Vis cylindrique M5x20 Zylinderschraube M5x20	Cylindrical screw M5x20 Tornillo cilíndrico M5x20

+ Aussi pour cl. 38-58-68
+ Auch für Kl. 38-58-68
+ Also for cl. 38-58-68
+ También para cl. 38-58-68

Cl. 39-59-69

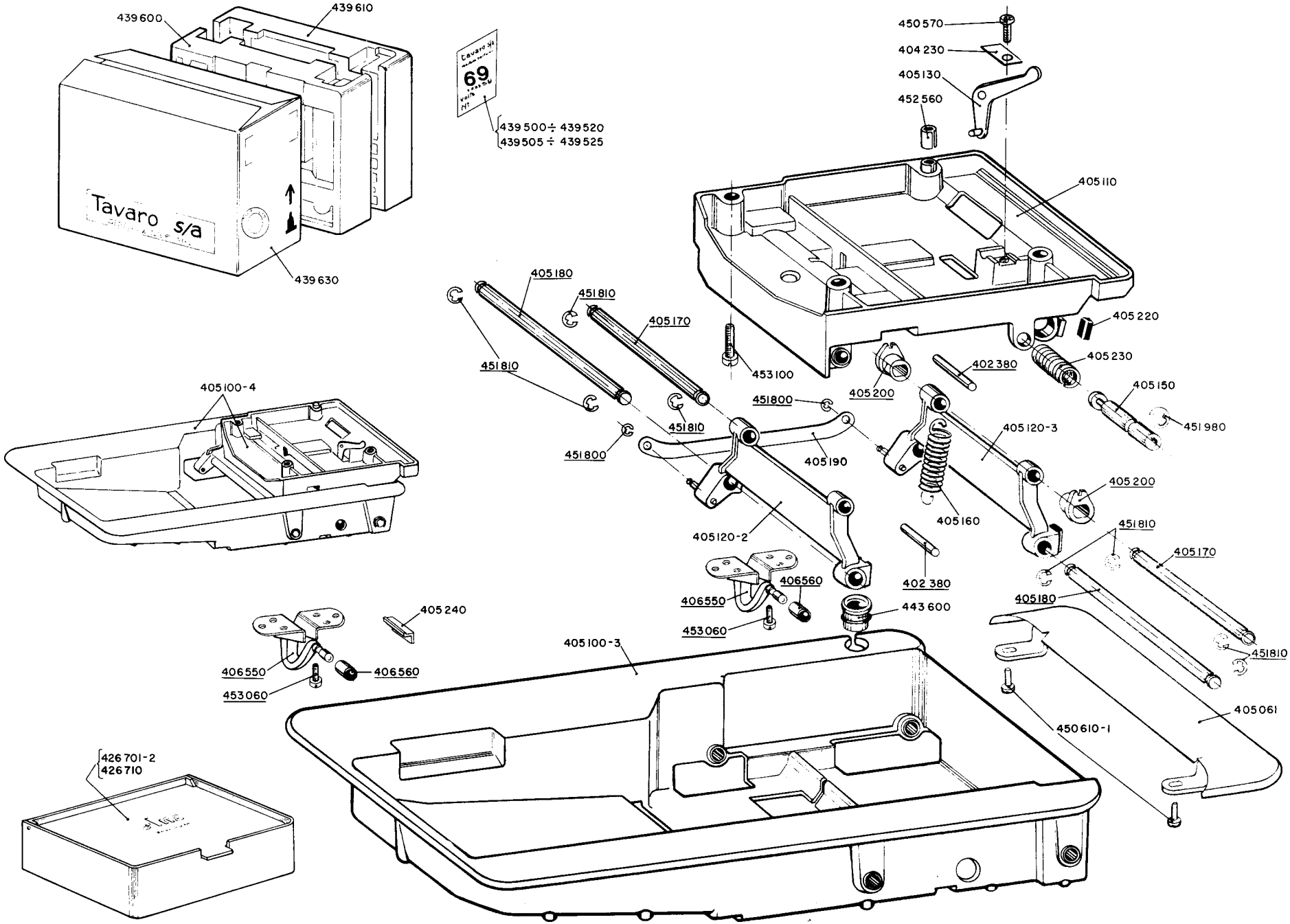
439 600
439 610
Tavaro s/a
439 630
439 500 ÷ 439 520
439 505 ÷ 439 525
450 570
404 230
405 130
452 560
405 110
405 180
451 810
405 170
451 810
453 100
405 220
405 230
402 380
405 200
405 150
451 980
451 800
451 810
451 800
405 190
405 120-3
405 200
405 160
405 100-4
405 120-2
451 810
405 170
406 560
406 550
402 380
405 180
405 240
443 600
453 060
405 100-3
406 550
406 560
453 060
451 810
405 061
450 610-1
426 701-2
426 710