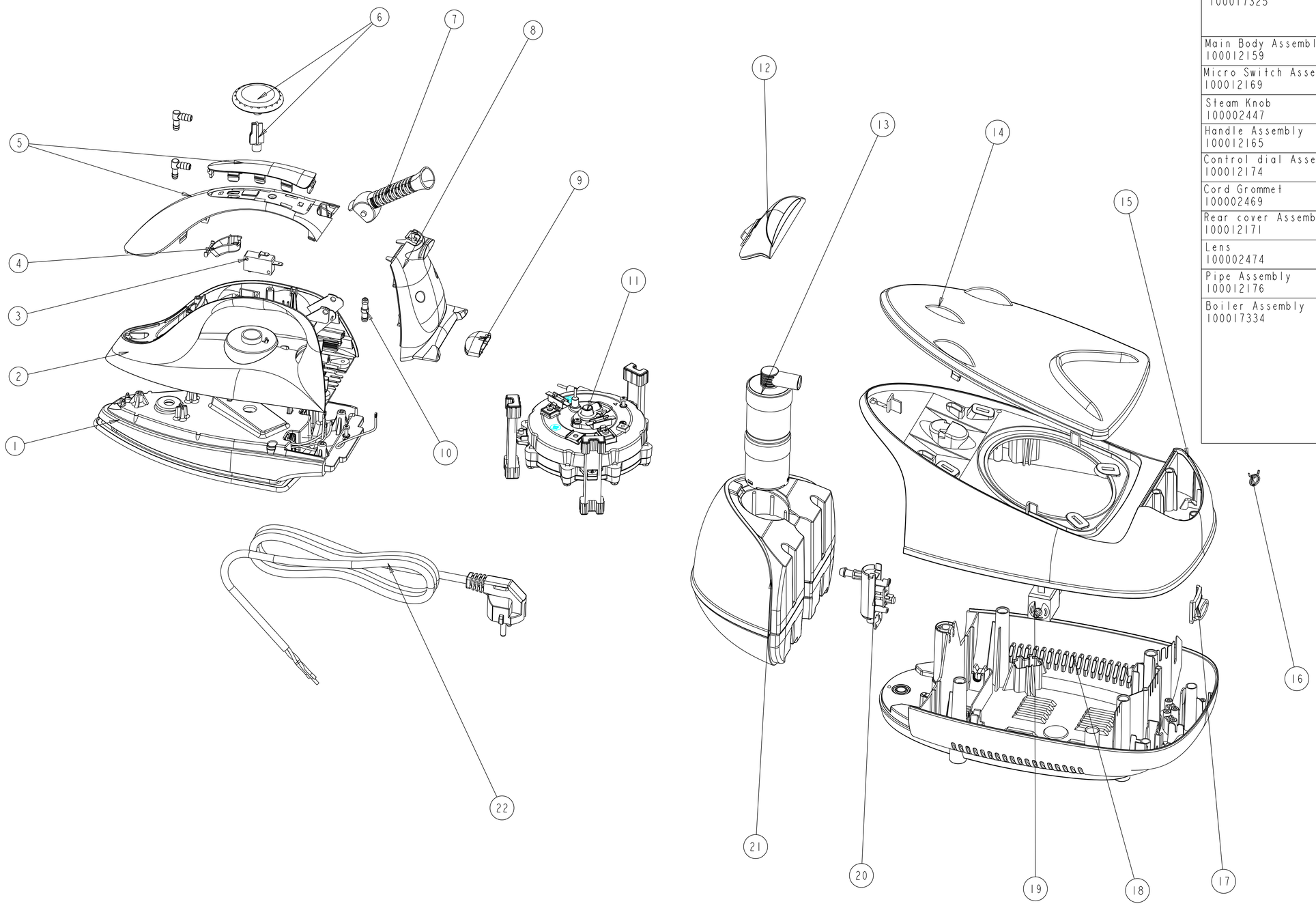

Sap spare assembly	Material name	Sap apare assembly	Material name
Soleplate Assembly 100017325 (1)	63 67 68 69 70 71 72	Front pannel assembly 100015686 (12)	26 27 28 29
Main Body Assembly 100012159 (2)	54	Anti-cartridge assembly 100012166 (13)	6 74 75 76 73
Micro Switch Assembly 100012169 (3)	48		
Steam Knob 100002447 (4)	49	Iron rest Assembly 100012156 (14)	23 24 25 3
Handle Assembly 100012165 (5)	46 67		
Control dial Assembly 100012174 (6)	55 66	Base Assembly 100017617 (15)	15
Cord Grommet 100002469 (7)	50	Spring pipe clamp 200002344 (16)	21
Rear cover Assembly 100012171 (8)	51 52 53	Protector 100002602 (17)	16
Lens 100002474 (9)	59	Base cover 100015915 (18)	1
Pipe Assembly 100012176 (10)	62	Pump assembly 100012163 (19)	13
Boiler Assembly 100017334 (11)	30 31 32 33 34 35 36 37 38 39 40 41 22 42 43 44 45	Connector Assembly 100015688 (20)	7 8 9 20
		Water Tank Assembly 100012173 (21)	4 5
		Power Cord Assembly 100022706 (22)	

更改號	方位	修 改 說 明	修改者	日期

材料：	處理方法：	顏色：	標題： 士啤爆炸圖
收縮率：	硬度：	重量：	
	比例： 2:1	單位： mm	型號： 390_G
通用公差：	繪製人： 陳家昌	日期： 24/03/08	零件編號：
角度 ±1/2°	審核人：		圖號： 390_1_37 更改次數：PA
小數後一個位之尺寸 ±0.2	批准人：		3D 零件圖版本號：
小數後兩個位之尺寸 ±0.1			

TUNBOW® TUNBOW ELECTRICAL LIMITED